Codice articolo

# MVAP 16LSP25

Custodia da parete, serie V-TYPE, con 1 leva, ingresso cavo M25, grandezza "77.27", alta, con sportello autorichiudente SIMPLEX

| | |
|---|---|
| **Descrizione prodotto** | |
| **Tipo prodotto** | Custodia da parete |
| **Serie** | V-TYPE |
| **Tipo chiusura** | Con 1 leva |
| **Grandezza** | Grandezza "77.27" |
| **Ingresso cavo** | Con ingresso cavo M25 |
| **Specifica** | Alta, con sportello autorichiudente SIMPLEX |
| **Dati tecnici** | |
| **Grado di protezione IP** | IP65 |
| **Ulteriori dettagli tecnici** | |
| **Peso** | 1,00 g |
| **Temperature di esercizio (min, max)** | -40°C...+125°C |

| | |
|---|---|
| **Proprietà dei materiali** | |
| **Altri materiali** | Leva: Acciaio inox<br>Guarnizione: NBR |
| **Colore** | Grigio RAL 7040 |
| **Conformità RoHs** | Conforme |
| **China RoHs - EFUP** | E |
| **Sostanze REACH SVHC** | No |
| **Approvazioni / Normative** | |
| **Certificazioni** | DNV, BV |
| **UL** | ECBT2 |
| **cUL** | ECBT8 |
| **Informazioni commerciali** | |
| **Codice EAN13** | 8015747267434 |
| **Classificazione ecl@ss** | 27440202 |
| **Classificazione ETIM** | EC000437 |
| **Caratteristiche imballaggio** | |
| **Descrizione imballo** | Scatola cartone |
| **Quantità imballo** | 10 pz |
| **Codice EAN13 imballo** | 8015747289221 |
| **Descrizione sottoimballo** | Termoretraibile |
| **Quantità sottoimballo** | 5 pz |
| **Codice EAN13 sottoimballo** | 8015747289238 |

Codice articolo

# MVAP 16LSP25

## Disegni da catalogo

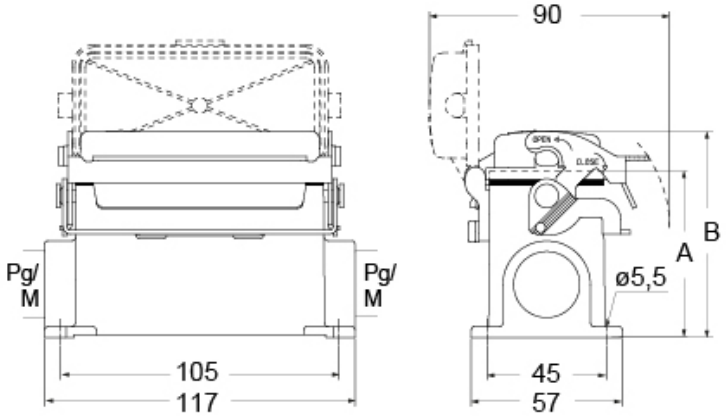


| part No. | A | B |
|---|---|---|
| **CVP / MVP 16 LSP** | 63 | 78 |
| **CVAP / MVAP 16 LSP** | 81 | 96 |

## Note

Le misure indicate non sono impegnative e possono essere variate senza alcun preavviso.