Codice articolo

MMO 16 X25

Custodia mobile, serie 830V, con 2 leve, ingresso cavo orizzontale M25, grandezza "104.27", senza guarnizione

Descrizione prodotto	
Tipo prodotto	Custodia mobile
Serie	830V
Tipo chiusura	Con 2 leve
Grandezza	Grandezza "104.27"
Ingresso cavo	Ingresso cavo orizzontale M25
Specifica	Senza guarnizione
Dati tecnici	
Grado di protezione IP	IP65 / IP66 / IP69
Ulteriori dettagli tecnici	
Peso	300,00 g
Temperature di esercizio (min, max)	-40°C...+125°C

Proprietà dei materiali	
Colore	Grigio RAL 7040
Conformità RoHs	Conforme
China RoHs - EFUP	E
Sostanze REACH SVHC	No
Approvazioni / Normative	
Certificazioni	DNV, BV
UL	ECBT2
cUL	ECBT8
Informazioni commerciali	
Codice EAN13	8015747058414
Caratteristiche imballaggio	
Peso sottoimballo	1,50 kg
Descrizione sottoimballo	Termoretraibile
Quantità sottoimballo	5 pz
Codice EAN13 sottoimballo	8015747107884

Codice articolo

MMO 16 X25

Disegni da catalogo

CMO X (CMAO X) - MMO X (MMAO X)

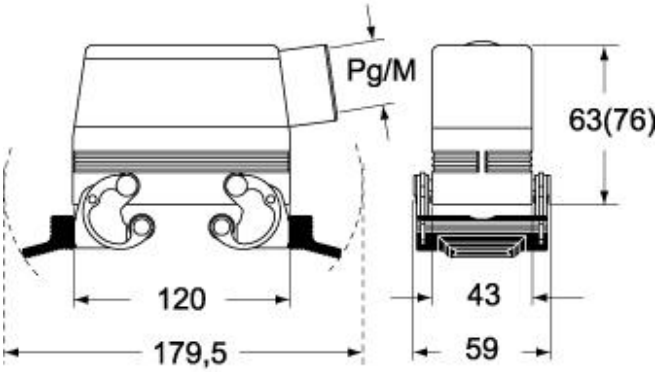

CMV X (CMAV X) - MMV X (MMAV X)

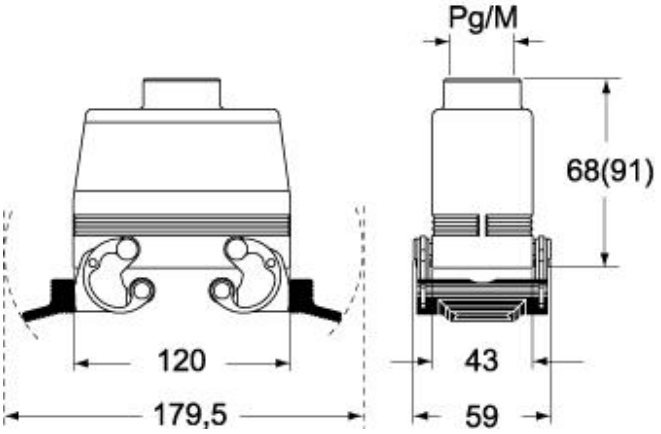

Note

Le misure indicate non sono impegnative e possono essere variate senza alcun preavviso.