Codice articolo

MMFV 16 LG25

Custodia mobile, serie 830V, con 1 leva, ingresso cavo verticale M25 senza adattatore, grandezza "104.27", alta

Descrizione prodotto	
Tipo prodotto	Custodia mobile
Serie	830V
Tipo chiusura	Con 1 leva
Grandezza	Grandezza "104.27"
Ingresso cavo	Ingresso cavo verticale M25
Specifica	Alta
Dati tecnici	
Grado di protezione IP	IP65 / IP66 / IP69
Ulteriori dettagli tecnici	
Temperature di esercizio (min, max)	-40°C...+125°C

Proprietà dei materiali	
Colore	Grigio RAL 7040
Conformità RoHs	Conforme
China RoHs - EFUP	E
Sostanze REACH SVHC	No
Approvazioni / Normative	
Certificazioni	DNV, BV
UL	ECBT2
cUL	ECBT8
Informazioni commerciali	
Codice EAN13	8015747153010

Codice articolo

MMFV 16 LG25

Disegni da catalogo

CMO L (CMAO L) - MMO L [MMAO L]
CMV L [CMAV L] - MMV L (MMAV L)

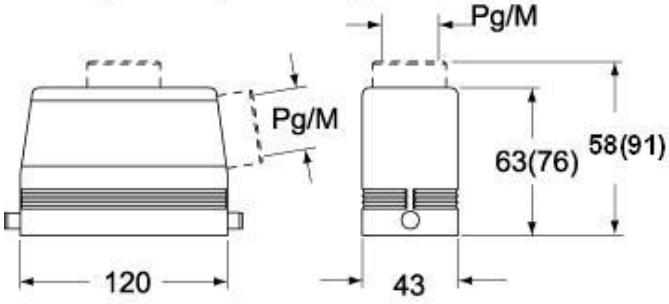

CMV LG (CMAV LG) - MMV LG (MMAV LG)
[MMFV LG]

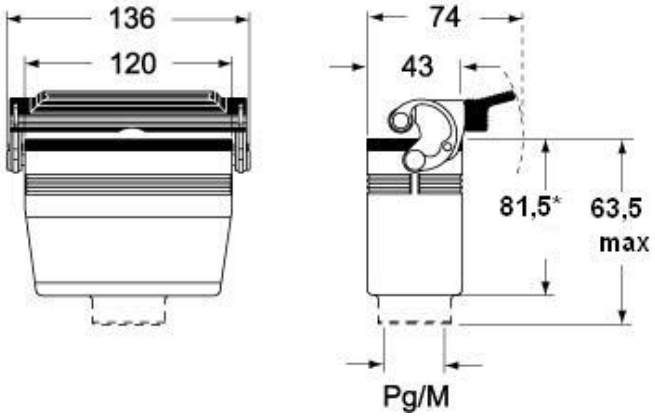

Note

Le misure indicate non sono impegnative e possono essere variate senza alcun preavviso.