Codice articolo

# MMAP 16 L232

Custodia da parete, serie 830V, con 1 leva, ingresso cavo M32 x 2, grandezza "104.27", alta

| | |
|---|---|
| **Descrizione prodotto** | |
| **Tipo prodotto** | Custodia da parete |
| **Serie** | 830V |
| **Tipo chiusura** | Con 1 leva |
| **Grandezza** | Grandezza 104.27 |
| **Ingresso cavo** | Con ingresso cavo M32 x 2 |
| **Specifica** | Alta |
| **Dati tecnici** | |
| **Grado di protezione IP** | IP65 / IP66 / IP69 |
| **Ulteriori dettagli tecnici** | |
| **Peso** | 470,00 g |
| **Temperature di esercizio (min, max)** | -40°C...+125°C |

| | |
|---|---|
| **Proprietà dei materiali** | |
| **Colore** | Grigio RAL 7040 |
| **Conformità RoHs** | Conforme |
| **China RoHs - EFUP** | E |
| **Sostanze REACH SVHC** | No |
| **Approvazioni / Normative** | |
| **Certificazioni** | DNV, BV |
| **UL** | ECBT2 |
| **cUL** | ECBT8 |
| **Informazioni commerciali** | |
| **Codice EAN13** | 8015747057714 |
| **Caratteristiche imballaggio** | |
| **Peso sottoimballo** | 2,35 kg |
| **Descrizione sottoimballo** | Termoretraibile |
| **Quantità sottoimballo** | 5 pz |
| **Codice EAN13 sottoimballo** | 8015747106559 |

Codice articolo

# MMAP 16 L232

## Disegni da catalogo

**CMP L CMAP L - MMP L MMAP L**

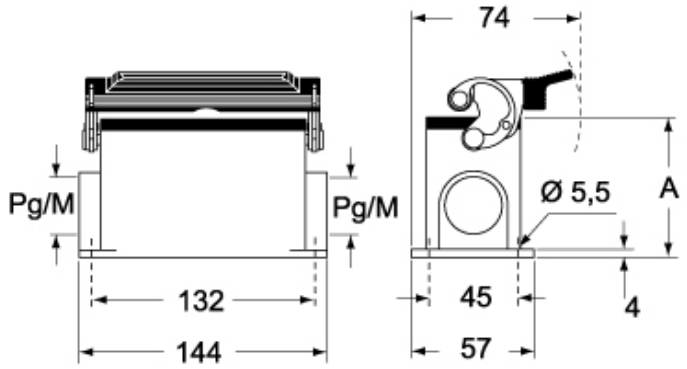


**CMP LS CMAP LS - MMP LS MMAP LS**

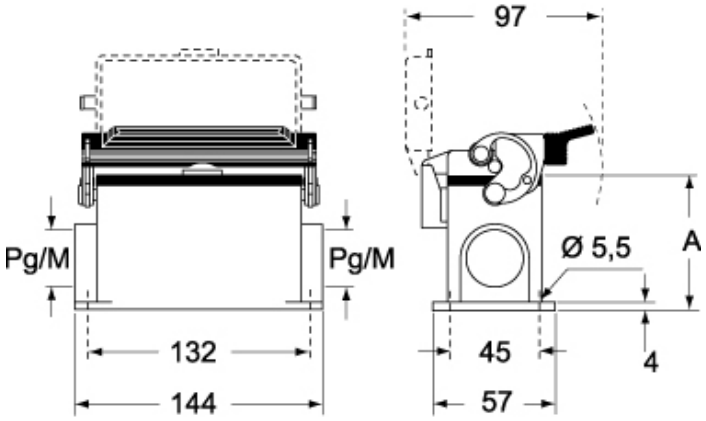


| | A |
|---|---|
| **CMP L / MMP L** | 63 |
| **CMAP L / MMAP L** | 80 |
| **CMP LS / MMP LS** | 63 |
| **CMAP LS / MMAP LS** | 80 |

## Note

Le misure indicate non sono impegnative e possono essere variate senza alcun preavviso.