Codice articolo

MLP 16 L25

Custodia da parete, serie IL-BRID, con 1 leva, ingresso cavo M25, grandezza "77.27"

Descrizione prodotto	
Tipo prodotto	Custodia da parete
Serie	IL-BRID
Tipo chiusura	Con 1 leva
Grandezza	Grandezza "77.27"
Ingresso cavo	M25
Dati tecnici	
Grado di protezione IP	IP65 / IP66 / IP69
Ulteriori dettagli tecnici	
Peso	1,00 g
Temperature di esercizio (min, max)	-40°C...+125°C

Proprietà dei materiali	
Altri materiali	Leva: Poliammide (PA) e anima in acciacio inox Guarnizione: NBR
Colore	Grigio RAL 7040
Conformità RoHs	Conforme
China RoHs - EFUP	E
Sostanze REACH SVHC	No
Informazioni commerciali	
Codice EAN13	8015747288651
Classificazione ecl@ss	27440202
Classificazione ETIM	EC000437
Caratteristiche imballaggio	
Descrizione imballo	Scatola cartone
Quantità imballo	10 pz
Codice EAN13 imballo	8015747121750
Descrizione sottoimballo	Termoretraibile
Quantità sottoimballo	5 pz
Codice EAN13 sottoimballo	8015747145015

Codice articolo

MLP 16 L25
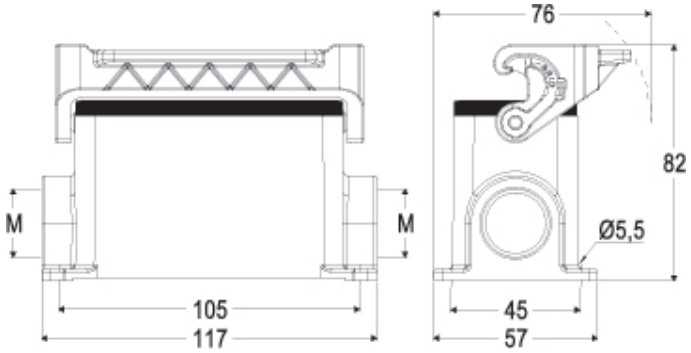
Disegni da catalogo