Codice articolo

MLFV 10 G25

Custodia mobile, serie IL-BRID, con 2 leve, ingresso cavo verticale M25 senza adattatore, grandezza "57.27", alta

Descrizione prodotto	
Tipo prodotto	Custodia mobile
Serie	IL-BRID
Tipo chiusura	Con 2 leve
Grandezza	Grandezza "57.27"
Ingresso cavo	Ingresso cavo verticale M25
Specifica	Alta
Dati tecnici	
Grado di protezione IP	IP65 / IP66 / IP69
Ulteriori dettagli tecnici	
Peso	237,62 g
Temperature di esercizio (min, max)	-40°C...+125°C

Proprietà dei materiali	
Altri materiali	Leva: Poliammide (PA) e anima in acciacio inox Guarnizione: NBR
Colore	Grigio RAL 7040
Conformità RoHs	Conforme
China RoHs - EFUP	E
Sostanze REACH SVHC	No
Approvazioni / Normative	
Certificazioni	DNV
Informazioni commerciali	
Codice EAN13	8015747288262
Classificazione ecl@ss	27440202
Classificazione ETIM	EC000437
Caratteristiche imballaggio	
Peso sottoimballo	1,19 kg
Descrizione sottoimballo	Termoretraibile
Quantità sottoimballo	5 pz
Codice EAN13 sottoimballo	8015747297097

Codice articolo

MLFV 10 G25
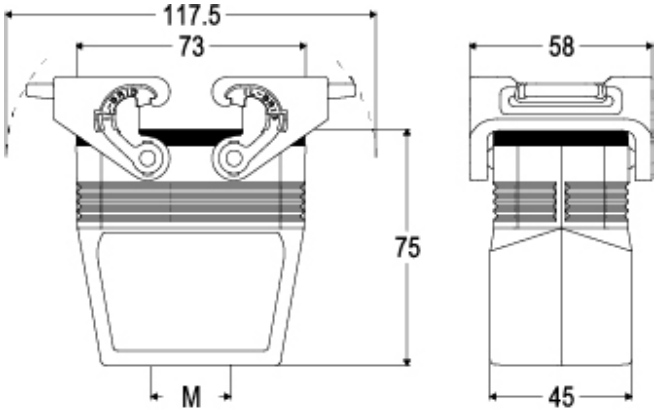
Disegni da catalogo