Codice articolo

MLAV 16 G40

Custodia mobile, serie IL-BRID, con 2 leve, ingresso cavo verticale M40, grandezza "77.27", alta

Descrizione prodotto	
Tipo prodotto	Custodia mobile
Serie	IL-BRID
Tipo chiusura	Con 2 leve
Grandezza	Grandezza "77.27"
Ingresso cavo	Ingresso cavo verticale con adattatore M40
Specifica	Alta
Dati tecnici	
Grado di protezione IP	IP65 / IP66 / IP69
Ulteriori dettagli tecnici	
Peso	1,00 g
Temperature di esercizio (min, max)	-40°C...+125°C

Proprietà dei materiali	
Altri materiali	Leva: Poliammide (PA) e anima in acciacio inox Guarnizione: NBR
Colore	Grigio RAL 7040
Conformità RoHs	Conforme con esenzioni 6(c): lega di rame contenente fino al 4% in peso di piombo
China RoHs - EFUP	50
Sostanze REACH SVHC	Sì Piombo
Approvazioni / Normative	
Certificazioni	DNV
Informazioni commerciali	
Codice EAN13	8015747288026
Classificazione ecl@ss	27440202
Classificazione ETIM	EC000437
Caratteristiche imballaggio	
Lunghezza imballo	250,00 mm
Altezza imballo	145,00 mm
Profondità imballo	300,00 mm
Volume imballo	10,88 dm³
Descrizione imballo	Scatola cartone
Quantità imballo	10 pz
Codice EAN13 imballo	8015747297004
Descrizione sottoimballo	Termoretraibile
Quantità sottoimballo	5 pz
Codice EAN13 sottoimballo	8015747297011

Codice articolo

MLAV 16 G40
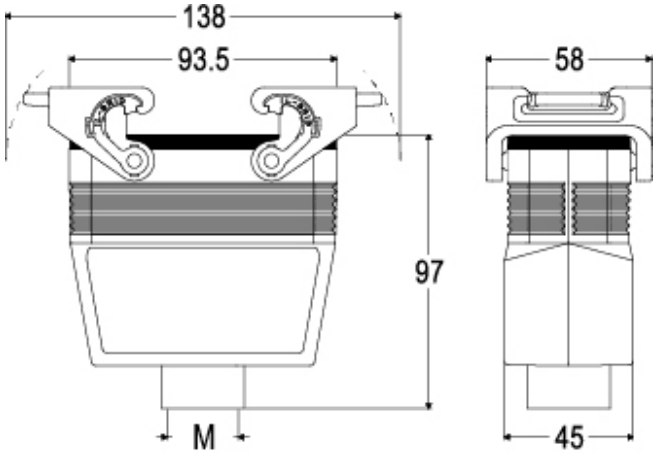
Disegni da catalogo