Codice articolo

MLAV 06 LG32

Custodia mobile, serie IL-BRID, con 1 leva, ingresso cavo verticale M32, grandezza "44.27", alta

Descrizione prodotto	
Tipo prodotto	Custodia mobile
Serie	IL-BRID
Tipo chiusura	Con 1 leva
Grandezza	Grandezza "44.27"
Ingresso cavo	Ingresso cavo verticale con adattatore M32
Specifica	Alta
Dati tecnici	
Grado di protezione IP	IP65 / IP66 / IP69
Ulteriori dettagli tecnici	
Temperature di esercizio (min, max)	-40°C...+125°C

Proprietà dei materiali	
Altri materiali	Leva: Poliammide (PA) e anima in acciacio inox Guarnizione: NBR
Colore	Grigio RAL 7040
Conformità RoHs	Conforme con esenzioni 6(c): lega di rame contenente fino al 4% in peso di piombo
China RoHs - EFUP	50
Sostanze REACH SVHC	Sì Piombo
Approvazioni / Normative	
Certificazioni	DNV
Informazioni commerciali	
Codice EAN13	8015747287920
Classificazione ecl@ss	27440202
Classificazione ETIM	EC000437
Caratteristiche imballaggio	
Descrizione sottoimballo	Termoretraibile
Quantità sottoimballo	5 pz
Codice EAN13 sottoimballo	8015747295017

Codice articolo

MLAV 06 LG32
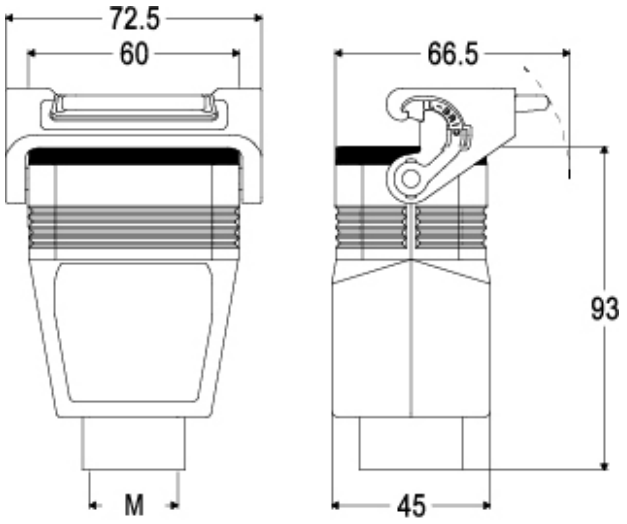
Disegni da catalogo