Codice articolo

# MLAP 10 L32

Custodia da parete, serie IL-BRID, con 1 leva, ingresso cavo M32, grandezza "57.27", alta

| Descrizione prodotto | |
|---|---|
| **Tipo prodotto** | Custodia da parete |
| **Serie** | IL-BRID |
| **Tipo chiusura** | Con 1 leva |
| **Grandezza** | Grandezza "57.27" |
| **Ingresso cavo** | M32 |
| **Specifica** | Alta |
| **Dati tecnici** | |
| **Grado di protezione IP** | IP65 / IP66 / IP69 |
| **Ulteriori dettagli tecnici** | |
| **Peso** | 1,00 g |
| **Temperature di esercizio (min, max)** | -40°C...+125°C |

| Proprietà dei materiali | |
|---|---|
| **Altri materiali** | Leva: Poliammide (PA) e anima in acciacio inox<br>Guarnizione: NBR |
| **Colore** | Grigio RAL 7040 |
| **Conformità RoHs** | Conforme |
| **China RoHs - EFUP** | E |
| **Sostanze REACH SVHC** | No |
| **Informazioni commerciali** | |
| **Codice EAN13** | 8015747287517 |
| **Classificazione ecl@ss** | 27440202 |
| **Classificazione ETIM** | EC000437 |
| **Caratteristiche imballaggio** | |
| **Lunghezza imballo** | 475,00 mm |
| **Altezza imballo** | 200,00 mm |
| **Profondità imballo** | 150,00 mm |
| **Volume imballo** | 14,25 dm³ |
| **Descrizione imballo** | Scatola cartone |
| **Quantità imballo** | 10 pz |
| **Codice EAN13 imballo** | 8015747194778 |
| **Descrizione sottoimballo** | Termoretraibile |
| **Quantità sottoimballo** | 5 pz |
| **Codice EAN13 sottoimballo** | 8015747194785 |

Codice articolo

# MLAP 10 L32
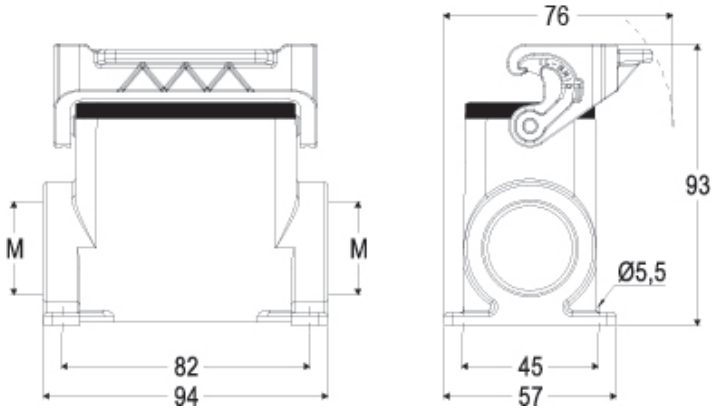
Disegni da catalogo