Codice articolo

MKH VA25

Custodia mobile, serie CKH, con 2 piolini, ingresso cavo orizzontale M25, grandezza "21.21"

Descrizione prodotto	
Tipo prodotto	Custodia mobile
Serie	CKH
Tipo chiusura	Con 2 piolini
Grandezza	Grandezza "21.21"
Ingresso cavo	Ingresso cavo orizzontale M25
Dati tecnici	
Grado di protezione IP	IP44 (IP66/IP67/IP69 con kit CKRH 65/CKRH 65 D)
Ulteriori dettagli tecnici	
Peso	15,50 g
Temperature di esercizio (min, max)	-40°C...+70°C

Proprietà dei materiali	
Materiale principale	Poliammide (PA)
Colore	Grigio RAL 7012
Conformità RoHs	Conforme
China RoHs - EFUP	E
Sostanze REACH SVHC	No
Informazioni commerciali	
Codice EAN13	8015747062145
Classificazione ecl@ss	27440202
Classificazione ETIM	EC000437
Caratteristiche imballaggio	
Peso sottoimballo	0,02 kg
Descrizione sottoimballo	Sacchetto
Quantità sottoimballo	1 pz
Codice EAN13 sottoimballo	8015747112260

Codice articolo

MKH VA25

Disegni da catalogo

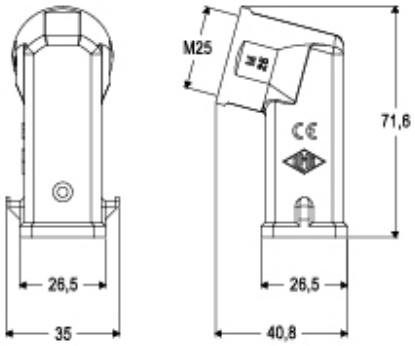

Note

Le misure indicate non sono impegnative e possono essere variate senza alcun preavviso.