Codice articolo

MKGH V20

Custodia mobile, serie CKH, con 2 piolini, ingresso cavo verticale M20, grandezza "21.21"

Descrizione prodotto	
Tipo prodotto	Custodia mobile
Serie	CKH
Tipo chiusura	Con 2 piolini
Grandezza	Grandezza "21.21"
Ingresso cavo	Ingresso cavo verticale M20
Specifica	Con guarnizione
Dati tecnici	
Grado di protezione IP	IP44 (IP66/IP67/IP69 con kit CKRH 65/CKRH 65 D)
Ulteriori dettagli tecnici	
Peso	9,50 g
Temperature di esercizio (min, max)	-40°C...+70°C

Proprietà dei materiali	
Materiale principale	Poliammide (PA)
Altri materiali	Guarnizione: gomma siliconica
Colore	Grigio RAL 7012
Informazioni commerciali	
Codice EAN13	8015747279727
Classificazione ecl@ss	27440202
Classificazione ETIM	EC000437
Caratteristiche imballaggio	
Descrizione sottoimballo	Sacchetto
Quantità sottoimballo	1 pz
Codice EAN13 sottoimballo	8015747280471

Codice articolo

MKGH V20

Disegni da catalogo

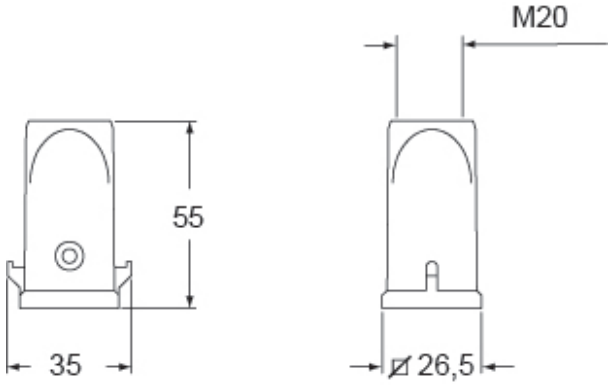

Note

Le misure indicate non sono impegnative e possono essere variate senza alcun preavviso.