Codice articolo

MKAXXW AP25

Custodia da incasso ad angolo, serie W-TYPE, Con 1 leva, ingresso cavo M25 con uscita pressacavo, grandezza "21.21"

Descrizione prodotto	
Tipo prodotto	Custodia da incasso ad angolo
Serie	W-TYPE
Tipo chiusura	Con 1 leva
Grandezza	Grandezza "21.21"
Ingresso cavo	Con ingresso cavo M25
Dati tecnici	
Grado di protezione IP	IP44 - IP66 / IP67 / IP69 con CKR 65 (D)
Ulteriori dettagli tecnici	
Temperature di esercizio (min, max)	-40°C...+125°C

Proprietà dei materiali	
Materiale principale	Lega di zinco
Altri materiali	Leva: Acciaio inox Guarnizione: FKM
Colore	Grigio RAL 7040
Conformità RoHs	Conforme
China RoHs - EFUP	E
Sostanze REACH SVHC	No
Approvazioni / Normative	
Certificazioni	DNV, BV
UL	ECBT2
cUL	ECBT8
Informazioni commerciali	
Codice EAN13	8015747259804
Classificazione ecl@ss	27440202
Classificazione ETIM	EC000437

Codice articolo

MKAXXW AP25

Disegni da catalogo

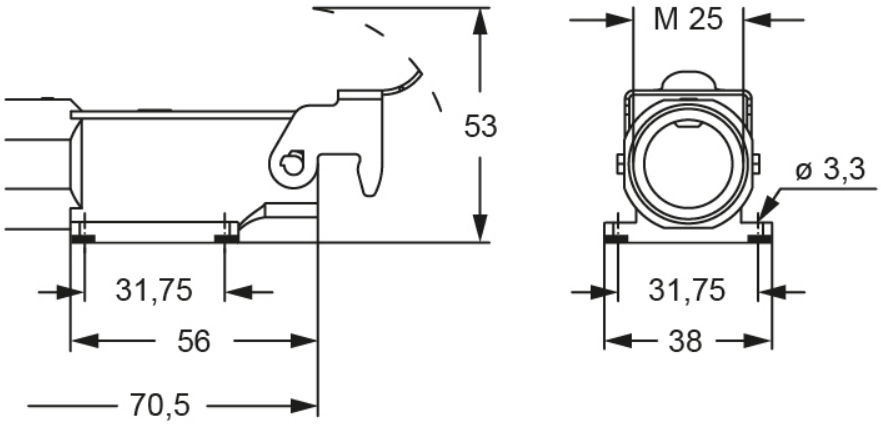

Disegni da catalogo

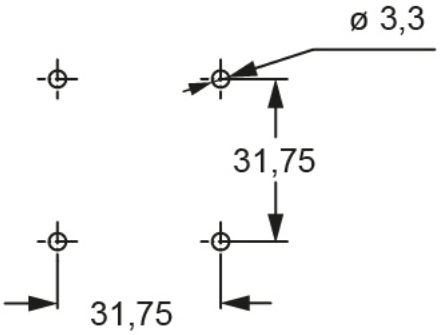

Note

Le misure indicate non sono impegnative e possono essere variate senza alcun preavviso.