Codice articolo

# MKAXX AP25

Custodia da incasso ad angolo, serie CKA, Con 1 leva, ingresso cavo M25 con uscita pressacavo, grandezza "21.21", con foro incasso chiuso

| | |
|---|---|
| **Descrizione prodotto** | |
| **Tipo prodotto** | Custodia da incasso ad angolo |
| **Serie** | CKA |
| **Tipo chiusura** | Con 1 leva |
| **Grandezza** | Grandezza "21.21" |
| **Ingresso cavo** | Con ingresso cavo M25 |
| **Specifica** | Con foro incasso chiuso |
| **Dati tecnici** | |
| **Grado di protezione IP** | IP44 - IP66 / IP67 / IP69 con CKR 65 (D) |
| **Ulteriori dettagli tecnici** | |
| **Peso** | 104,00 g |
| **Temperature di esercizio (min, max)** | -40°C...+125°C |

| | |
|---|---|
| **Proprietà dei materiali** | |
| **Materiale principale** | Lega di zinco |
| **Altri materiali** | Leva: Acciaio inox |
| **Colore** | Grigio RAL 7040 |
| **Conformità RoHs** | Conforme |
| **China RoHs - EFUP** | E |
| **Sostanze REACH SVHC** | No |
| **Approvazioni / Normative** | |
| **UL** | ECBT2 |
| **cUL** | ECBT8 |
| **Informazioni commerciali** | |
| **Codice EAN13** | 8015747259774 |
| **Classificazione ecl@ss** | 27440202 |
| **Classificazione ETIM** | EC000437 |
| **Caratteristiche imballaggio** | |
| **Lunghezza sottoimballo** | 210,00 mm |
| **Altezza sottoimballo** | 40,00 mm |
| **Profondità sottoimballo** | 175,00 mm |
| **Peso sottoimballo** | 1,04 kg |
| **Volume sottoimballo** | 1,47 dm³ |
| **Descrizione sottoimballo** | Sacchetto |
| **Quantità sottoimballo** | 10 pz |
| **Codice EAN13 sottoimballo** | 8015747260039 |

Codice articolo

# MKAXX AP25

Disegni da catalogo

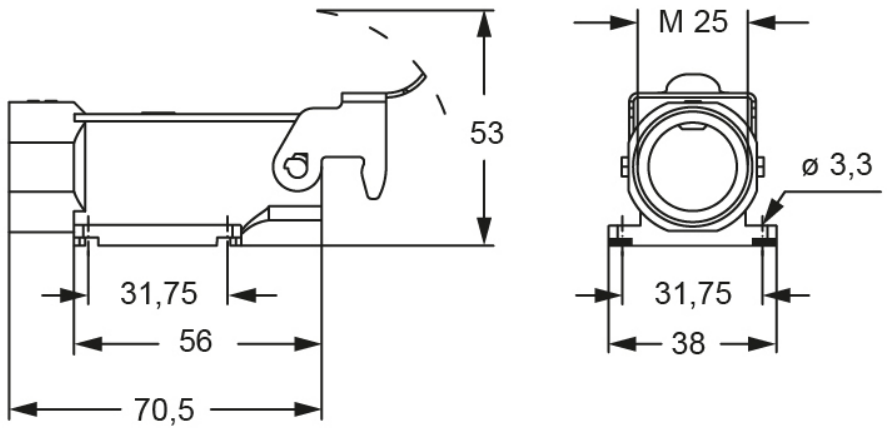


Disegni da catalogo

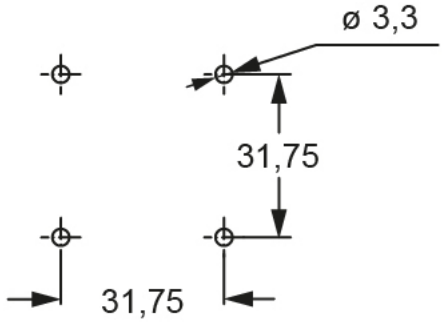


## Note

Le misure indicate non sono impegnative e possono essere variate senza alcun preavviso.