Codice articolo

MKA IF

Custodia da incasso, serie CKA, con 1 leva, ingresso cavo M32, filettatura appendice tonda, grandezza "21.21"

Descrizione prodotto	
Tipo prodotto	Custodia da incasso
Serie	CKA
Tipo chiusura	Con 1 leva
Grandezza	Grandezza "21.21"
Ingresso cavo	Filettatura appendice tonda M32
Dati tecnici	
Grado di protezione IP	IP44 - IP66 / IP67 / IP69 con CKR 65 (D)
Ulteriori dettagli tecnici	
Peso	28,00 g
Temperature di esercizio (min, max)	-40°C...+125°C

Proprietà dei materiali	
Materiale principale	Lega di zinco
Altri materiali	Leva: Acciaio zincato Guarnizione: TPE
Colore	Grigio RAL 7040
Conformità RoHs	Conforme
China RoHs - EFUP	E
Sostanze REACH SVHC	No
Approvazioni / Normative	
UL	ECBT2
cUL	ECBT8
Informazioni commerciali	
Codice EAN13	8015747268257
Classificazione ecl@ss	27440202
Classificazione ETIM	EC000437
Caratteristiche imballaggio	
Lunghezza imballo	330,00 mm
Altezza imballo	230,00 mm
Profondità imballo	205,00 mm
Volume imballo	15,56 dm³
Descrizione imballo	Scatola cartone
Quantità imballo	100 pz
Codice EAN13 imballo	8015747268264
Lunghezza sottoimballo	185,00 mm
Altezza sottoimballo	40,00 mm
Profondità sottoimballo	155,00 mm
Volume sottoimballo	1,15 dm³
Descrizione sottoimballo	Scatola cartone
Quantità sottoimballo	10 pz
Codice EAN13 sottoimballo	8015747268271

Codice articolo

MKA IF

Disegni da catalogo

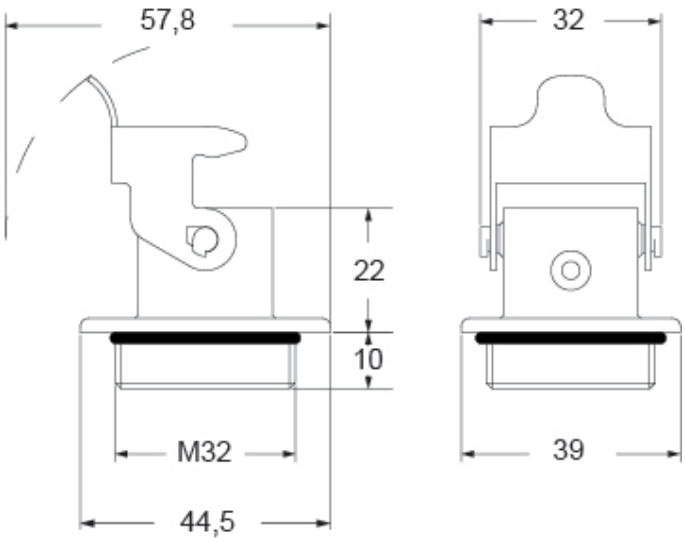

Disegni da catalogo

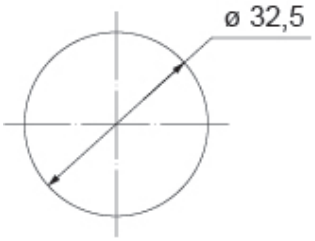

Note

Le misure indicate non sono impegnative e possono essere variate senza alcun preavviso.