Codice articolo

MKA IAP25

Custodia da incasso ad angolo, serie CKA, con 1 leva, ingresso cavo M25, grandezza "21.21"

Descrizione prodotto	
Tipo prodotto	Custodia da incasso ad angolo
Serie	CKA
Tipo chiusura	Con 1 leva
Grandezza	Grandezza "21.21"
Ingresso cavo	Con ingresso cavo M25
Dati tecnici	
Grado di protezione IP	IP44 - IP66 / IP67 / IP69 con CKR 65 (D)
Ulteriori dettagli tecnici	
Peso	9,90 g
Temperature di esercizio (min, max)	-40°C...+125°C

Proprietà dei materiali	
Materiale principale	Lega di zinco
Altri materiali	Leva: Acciaio zincato Guarnizione: TPE
Colore	Grigio RAL 7040
Conformità RoHs	Conforme
China RoHs - EFUP	E
Sostanze REACH SVHC	No
Approvazioni / Normative	
UL	ECBT2
cUL	ECBT8
Informazioni commerciali	
Codice EAN13	8015747249355
Classificazione ecl@ss	27440202
Classificazione ETIM	EC000437
Caratteristiche imballaggio	
Peso imballo	1,05 kg
Volume imballo	6,89 dm³
Descrizione imballo	Scatola cartone
Quantità imballo	100 pz
Codice EAN13 imballo	8015747257022
Lunghezza sottoimballo	210,00 mm
Altezza sottoimballo	40,00 mm
Profondità sottoimballo	175,00 mm
Peso sottoimballo	0,11 kg
Volume sottoimballo	1,47 dm³
Descrizione sottoimballo	Scatola cartone
Quantità sottoimballo	10 pz
Codice EAN13 sottoimballo	8015747257039

Codice articolo

MKA IAP25

Disegni da catalogo

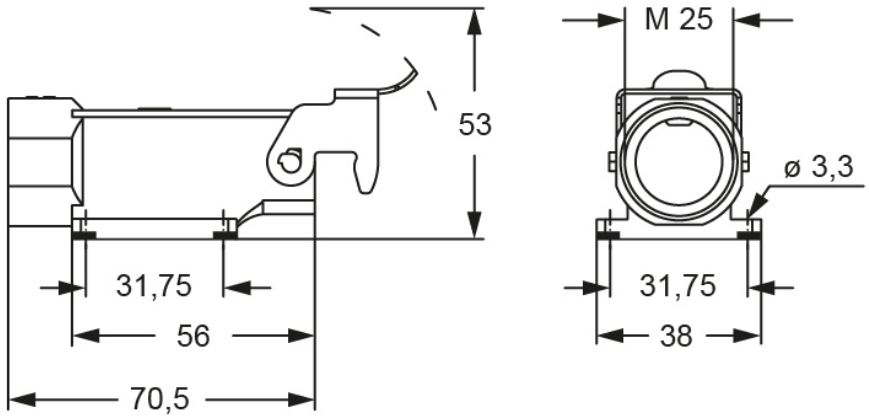

Disegni da catalogo

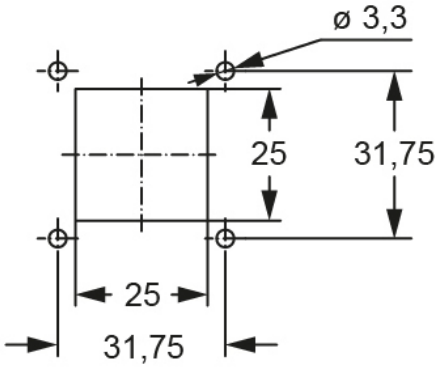

Note

Le misure indicate non sono impegnative e possono essere variate senza alcun preavviso.