Codice articolo

MIO 16.50

Custodia mobile, serie C-TYPE, con 4 piolini, ingresso cavo orizzontale M50, grandezza "77.27", alta, inclinata

Descrizione prodotto	
Tipo prodotto	Custodia mobile
Serie	C-TYPE
Tipo chiusura	Con 4 piolini
Grandezza	Grandezza "77.27"
Ingresso cavo	Ingresso cavo orizzontale M50
Specifica	Alta, inclinata
Dati tecnici	
Grado di protezione IP	IP65 / IP66 / IP69
Ulteriori dettagli tecnici	
Peso	255,60 g
Temperature di esercizio (min, max)	-40°C...+125°C

Proprietà dei materiali	
Materiale principale	Lega di alluminio
Colore	Grigio RAL 7040
Conformità RoHs	Conforme
China RoHs - EFUP	E
Sostanze REACH SVHC	No
Approvazioni / Normative	
Certificazioni	DNV, BV
UL	ECBT2
cUL	ECBT8
Informazioni commerciali	
Codice EAN13	8015747152570
Classificazione ecl@ss	27440202
Classificazione ETIM	EC000437
Caratteristiche imballaggio	
Peso sottoimballo	0,26 kg
Descrizione sottoimballo	Termoretraibile
Quantità sottoimballo	1 pz
Codice EAN13 sottoimballo	8015747161572

Codice articolo

MIO 16.50

Disegni da catalogo

CIO MIO

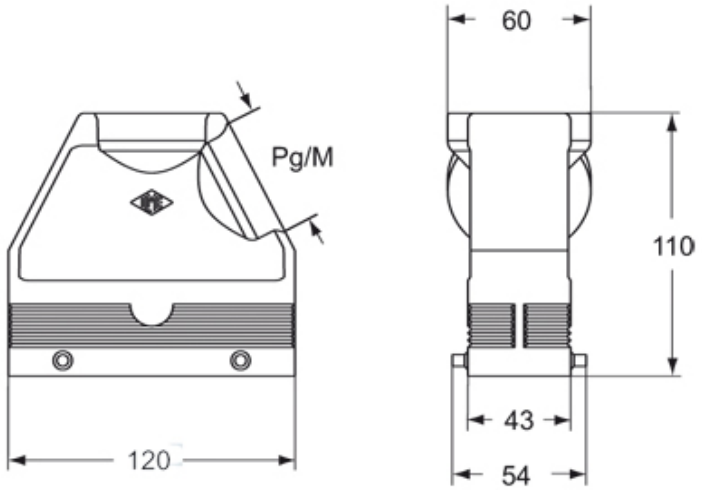

Note

Le misure indicate non sono impegnative e possono essere variate senza alcun preavviso.