Codice articolo

MHP 50 CS232

Custodia da parete, serie C-TYPE, con 4 piolini, ingresso cavo M32 x 2, grandezza "66.40", con sportello metallico

Descrizione prodotto	
Tipo prodotto	Custodia da parete
Serie	C-TYPE
Tipo chiusura	Con 4 piolini
Grandezza	Grandezza "66.40"
Ingresso cavo	Con ingresso cavo M32 x 2
Specifica	Con sportello metallico
Dati tecnici	
Grado di protezione IP	IP65
Ulteriori dettagli tecnici	
Peso	440,00 g
Temperature di esercizio (min, max)	-40°C...+125°C

Proprietà dei materiali	
Altri materiali	Guarnizione: NBR
Colore	Grigio RAL 7040
Conformità RoHs	Conforme
China RoHs - EFUP	E
Sostanze REACH SVHC	No
Approvazioni / Normative	
Certificazioni	DNV, BV
UL	ECBT2
cUL	ECBT8
Informazioni commerciali	
Codice EAN13	8015747055192
Classificazione ecl@ss	27440202
Classificazione ETIM	EC000437
Caratteristiche imballaggio	
Lunghezza sottoimballo	175,00 mm
Altezza sottoimballo	100,00 mm
Profondità sottoimballo	235,00 mm
Peso sottoimballo	2,20 kg
Volume sottoimballo	4,11 dm³
Descrizione sottoimballo	Scatola cartone
Quantità sottoimballo	5 pz
Codice EAN13 sottoimballo	8015747110563

Codice articolo

MHP 50 CS232

Disegni da catalogo

CHP - MHP

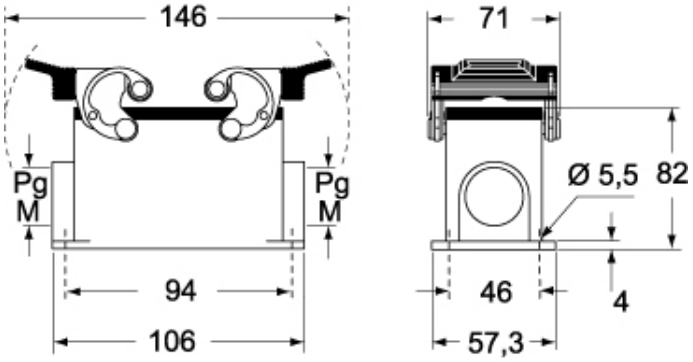

CHP CS - MHP CS

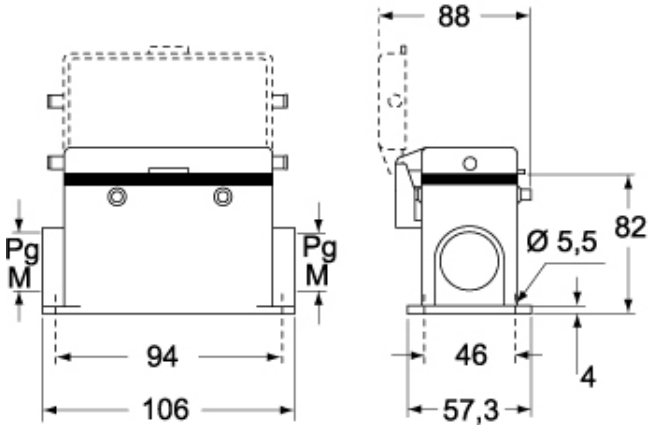

Disegni da catalogo

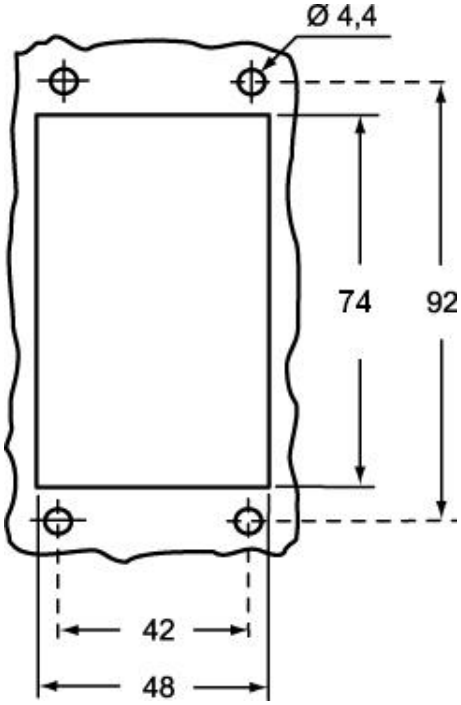

Note

Le misure indicate non sono impegnative e possono essere variate senza alcun preavviso.