Codice articolo

MGK V25

Custodia mobile, serie IP68, con 2 viti, ingresso cavo verticale M25, grandezza "21.21"

Descrizione prodotto	
Tipo prodotto	Custodia mobile
Serie	IP68
Tipo chiusura	Con 2 viti
Grandezza	Grandezza "21.21"
Ingresso cavo	Ingresso cavo verticale M25
Dati tecnici	
Grado di protezione IP	IP66 / IP68 / IP69
Ulteriori dettagli tecnici	
Peso	85,00 g
Temperature di esercizio (min, max)	-40°C...+125°C

Proprietà dei materiali	
Materiale principale	Lega di alluminio pressofusa
Colore	Nero RAL 9005
Conformità RoHs	Conforme
China RoHs - EFUP	E
Sostanze REACH SVHC	No
Approvazioni / Normative	
Certificazioni	DNV, BV
UL	ECBT2
cUL	ECBT8
Informazioni commerciali	
Codice EAN13	8015747263290
Classificazione ecl@ss	27440202
Classificazione ETIM	EC000437
Caratteristiche imballaggio	
Peso imballo	0,92 kg
Descrizione imballo	Scatola cartone
Quantità imballo	10 pz
Codice EAN13 imballo	8015747263306
Lunghezza sottoimballo	145,00 mm
Altezza sottoimballo	89,00 mm
Profondità sottoimballo	120,00 mm
Peso sottoimballo	0,09 kg
Volume sottoimballo	1,55 dm³
Descrizione sottoimballo	Sacchetto
Quantità sottoimballo	1 pz
Codice EAN13 sottoimballo	8015747263313

Codice articolo

MGK V25

Disegni da catalogo

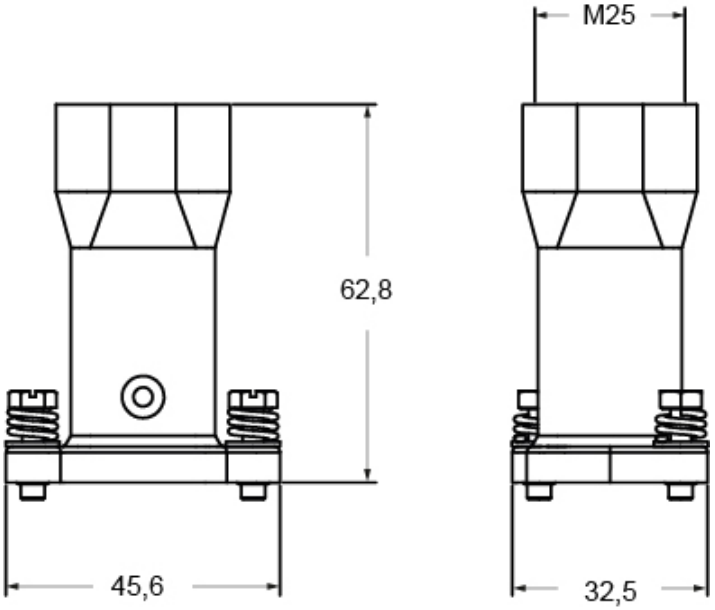

Note

Le misure indicate non sono impegnative e possono essere variate senza alcun preavviso.