Codice articolo

MFV 32 L40

Custodia mobile, serie C-TYPE, con 2 piolini, ingresso cavo verticale M40 senza adattatore, grandezza "77.62"

Descrizione prodotto	
Tipo prodotto	Custodia mobile
Serie	C-TYPE
Tipo chiusura	Con 4 piolini
Grandezza	Grandezza "77.62"
Ingresso cavo	Ingresso cavo verticale M40
Dati tecnici	
Grado di protezione IP	IP65 / IP66 / IP69
Ulteriori dettagli tecnici	
Peso	357,00 g
Temperature di esercizio (min, max)	-40°C...+125°C

Proprietà dei materiali	
Colore	Grigio RAL 7040
Conformità RoHs	Conforme
China RoHs - EFUP	E
Sostanze REACH SVHC	No
Approvazioni / Normative	
Certificazioni	DNV, BV
UL	ECBT2
cUL	ECBT8
Informazioni commerciali	
Codice EAN13	8015747152242
Classificazione ecl@ss	27440202
Classificazione ETIM	EC000437
Caratteristiche imballaggio	
Lunghezza imballo	370,00 mm
Altezza imballo	140,00 mm
Profondità imballo	210,00 mm
Peso imballo	3,07 kg
Volume imballo	10,88 dm³
Descrizione imballo	Scatola cartone
Quantità imballo	8 pz
Codice EAN13 imballo	8015747172196
Peso sottoimballo	0,38 kg
Descrizione sottoimballo	Termoretraibile
Quantità sottoimballo	1 pz
Codice EAN13 sottoimballo	8015747172202

Codice articolo

MFV 32 L40

Disegni da catalogo

CHO L - CHV L MHO/MFO/MFV L - MHV L

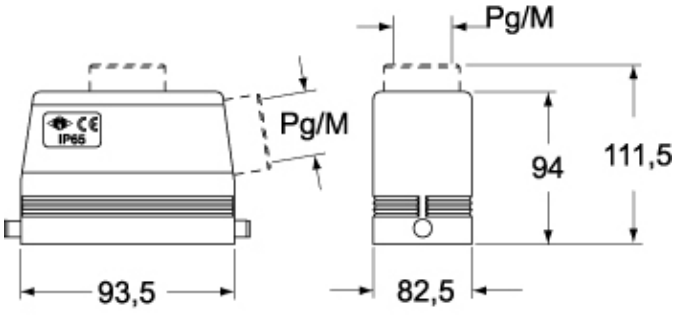

CHV LG - MHV LG - MFV LG

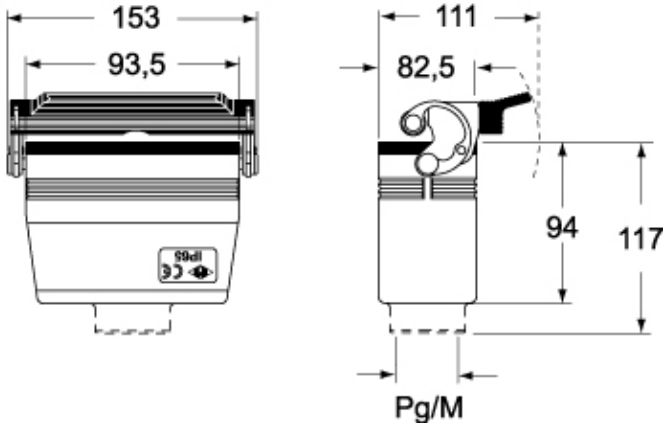

Note

Le misure indicate non sono impegnative e possono essere variate senza alcun preavviso.