Codice articolo

MFO 16 LG40

Custodia mobile, serie C-TYPE, con 1 leva, ingresso cavo orizzontale M40 senza adattatore, grandezza "77.27", alta

Descrizione prodotto	
Tipo prodotto	Custodia mobile
Serie	C-TYPE
Tipo chiusura	Con 1 leva
Grandezza	Grandezza "77.27"
Ingresso cavo	Ingresso cavo orizzontale M40
Specifica	Alta
Dati tecnici	
Grado di protezione IP	IP65 / IP66 / IP69
Ulteriori dettagli tecnici	
Peso	300,00 g
Temperature di esercizio (min, max)	-40°C...+125°C

Proprietà dei materiali	
Altri materiali	Leva: Acciaio inox, Poliammide (PA) Guarnizione: NBR
Colore	Grigio RAL 7040
Conformità RoHs	Conforme
China RoHs - EFUP	E
Sostanze REACH SVHC	No
Approvazioni / Normative	
Certificazioni	DNV, BV
UL	ECBT2
cUL	ECBT8
Informazioni commerciali	
Codice EAN13	8015747251679
Classificazione ecl@ss	27440202
Classificazione ETIM	EC000437
Caratteristiche imballaggio	
Lunghezza imballo	250,00 mm
Altezza imballo	145,00 mm
Profondità imballo	300,00 mm
Peso imballo	3,25 kg
Volume imballo	10,88 dm^3
Descrizione imballo	Scatola cartone
Quantità imballo	10 pz
Codice EAN13 imballo	8015747251686
Peso sottoimballo	1,63 kg
Descrizione sottoimballo	Termoretraibile
Quantità sottoimballo	5 pz
Codice EAN13 sottoimballo	8015747251693

Codice articolo

MFO 16 LG40

Disegni da catalogo

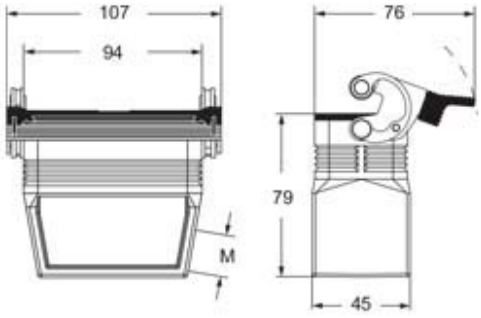

Note

Le misure indicate non sono impegnative e possono essere variate senza alcun preavviso.