Codice articolo

CZOS 25 L

Custodia mobile, serie EMC, con 2 piolini, ingresso cavo orizzontale Pg16, grandezza "66.16"

Descrizione prodotto	
Tipo prodotto	Custodia mobile
Serie	EMC
Tipo chiusura	Con 2 piolini
Grandezza	Grandezza "66.16"
Ingresso cavo	Ingresso cavo orizzontale Pg16
Dati tecnici	
Grado di protezione IP	IP65 / IP66 / IP69
Ulteriori dettagli tecnici	
Peso	110,00 g
Temperature di esercizio (min, max)	-40°C...+125°C

Proprietà dei materiali	
Conformità RoHs	Conforme
China RoHs - EFUP	E
Sostanze REACH SVHC	No
Approvazioni / Normative	
Certificazioni	DNV, BV
UL	ECBT2
cUL	ECBT8
Informazioni commerciali	
Codice EAN13	8015747150651
Caratteristiche imballaggio	
Lunghezza sottoimballo	120,00 mm
Altezza sottoimballo	105,00 mm
Profondità sottoimballo	160,00 mm
Peso sottoimballo	1,10 kg
Volume sottoimballo	2,02 dm³
Descrizione sottoimballo	Scatola cartone
Quantità sottoimballo	10 pz
Codice EAN13 sottoimballo	8015747166492

Codice articolo

CZOS 25 L

Disegni da catalogo

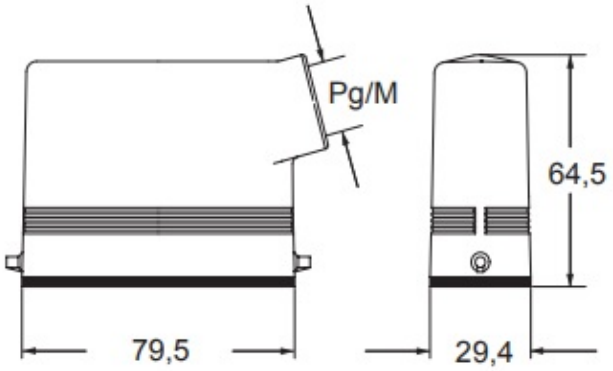

Note

Le misure indicate non sono impegnative e possono essere variate senza alcun preavviso.