Codice articolo

CZAOT 25.5 L

Custodia mobile, serie IL-BRID, con 2 piolini, ingresso cavo orizzontale 3/4'' NPT, grandezza "66.16", alta

Descrizione prodotto	
Tipo prodotto	Custodia mobile
Serie	IL-BRID
Tipo chiusura	Con 2 piolini
Grandezza	Grandezza "66.16"
Ingresso cavo	Ingresso cavo orizzontale con adattatore 3/4'' NPT
Specifica	Alta
Dati tecnici	
Grado di protezione IP	IP65 / IP66 / IP69
Ulteriori dettagli tecnici	
Peso	188,00 g
Temperature di esercizio (min, max)	-40°C...+125°C

Proprietà dei materiali	
Altri materiali	Guarnizione: NBR
Colore	Grigio RAL 7040
Conformità RoHs	Conforme con esenzioni 6(c): lega di rame contenente fino al 4% in peso di piombo
China RoHs - EFUP	50
Sostanze REACH SVHC	Sì Piombo
Codice SCIP	15deaf78-e939-4401-a0b0-e2228ca32a03
Approvazioni / Normative	
UL	ECBT2
cUL	ECBT8
Informazioni commerciali	
Codice EAN13	8015747043175
Caratteristiche imballaggio	
Lunghezza imballo	225,00 mm
Altezza imballo	130,00 mm
Profondità imballo	150,00 mm
Peso imballo	2,02 kg
Volume imballo	4,39 dm³
Descrizione imballo	Scatola cartone
Quantità imballo	10 pz
Codice EAN13 imballo	8015747207577
Peso sottoimballo	1,01 kg
Descrizione sottoimballo	Termoretraibile
Quantità sottoimballo	5 pz
Codice EAN13 sottoimballo	8015747207584

Codice articolo

CZAOT 25.5 L

Disegni da catalogo

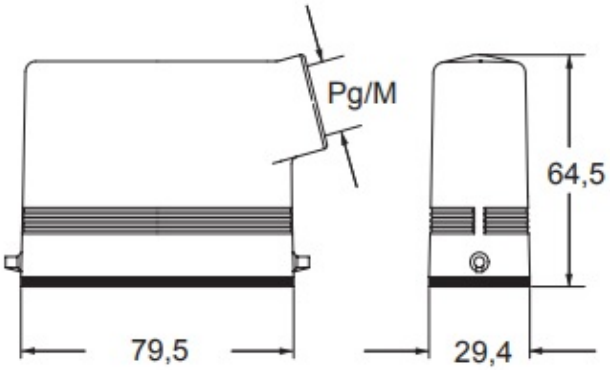

Note

Le misure indicate non sono impegnative e possono essere variate senza alcun preavviso.