Codice articolo

CX 25 IBM

Frutto spina modulare, serie Mixo, connessione a crimpare, 25 poli, 1 modulo, 4 A 50 V 0,8 kV 3

Descrizione prodotto	
Tipo prodotto	Frutto modulare
Serie	Mixo
Tipo connessione	Connessione a crimpare
Genere	Maschio
N. poli	25 poli
Grandezza	1 modulo
Specifica	Standard & HNM (High Number of Matings)
Dati tecnici	
Corrente	4 A
Tensione	50 V
Tensione nominale di tenuta ad impulso	0,8 kV
Grado inquinamento	3
Tensione nominale secondo UL/CSA	600 V
Grado di protezione IP	IP20 senza custodia, IP65/IP66/IP68/IP69 in custodia
Ulteriori dettagli tecnici	
Caratteristiche secondo EN 61984	4A 50V 0,8kV 3; 4A 160V 2,5kV 2
Cicli d'accoppiamento	≥ 500
Resistenza d'isolamento	≥ 10 GΩ
Resistenza di contatto	≤ 4 mΩ
Peso	9,00 g
Temperature di esercizio (min, max)	-40 °C ... +125 °C
Grado autoestinguenza UL 94	V-0

Proprietà dei materiali	
Materiale principale	Policarbonato
Colore	Grigio RAL 7032
Conformità RoHs	Conforme
China RoHs - EFUP	E
Sostanze REACH SVHC	No
Approvazioni / Normative	
Certificazioni	DNV, BV
UL	ECBT2
cUL	ECBT8
Informazioni commerciali	
Codice EAN13	8015747234450
Classificazione ecl@ss	27440205
Classificazione ETIM	EC000438
Caratteristiche imballaggio	
Lunghezza imballo	180,00 mm
Altezza imballo	120,00 mm
Profondità imballo	155,00 mm
Peso imballo	0,64 kg
Volume imballo	3,35 dm³
Descrizione imballo	Scatola cartone
Quantità imballo	60 pz
Codice EAN13 imballo	8015747234511
Lunghezza sottoimballo	35,00 mm
Altezza sottoimballo	40,00 mm
Profondità sottoimballo	155,00 mm
Peso sottoimballo	0,11 kg
Volume sottoimballo	0,22 dm³
Descrizione sottoimballo	Vassoio cartone
Quantità sottoimballo	10 pz
Codice EAN13 sottoimballo	8015747234528

Codice articolo

CX 25 IBM

Disegni da catalogo

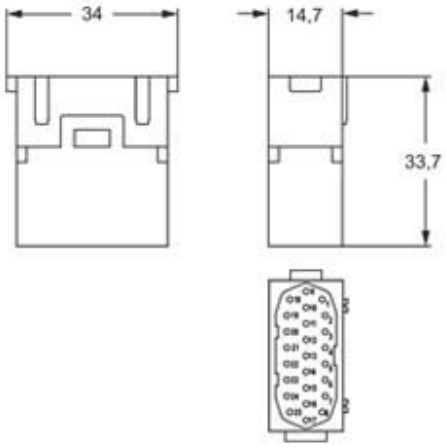

Derating curves

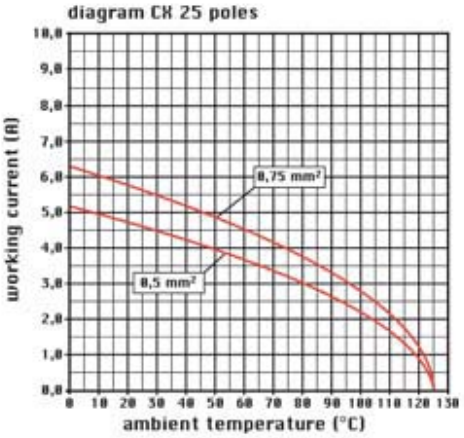

Note

FRUTTI MODULARI STANDARD & HNM (High Number of Matings)

Standard:
in combinazione con contatti standard e telai standard (CX ... TF/TM), devono essere montati in custodie tradizionali o sui supporti per pannelli COB (fino a 500 accoppiamenti).

HNM (High Number of Matings):
-in combinazione con contatti HNM e telai HNM (RX ... TF/RM), devono essere montati in custodie HNM (fino a 10.000 accoppiamenti) o in custodie tradizionali con una leva (fino a 5.000 accoppiamenti).

Le misure indicate non sono impegnative e possono essere variate senza alcun preavviso.