Codice articolo

CVP 10 LSP16

Custodia da parete, serie V-TYPE, con 1 leva, ingresso cavo Pg16, grandezza "57.27", con sportello autorichiudente SIMPLEX

Descrizione prodotto	
Tipo prodotto	Custodia da parete
Serie	V-TYPE
Tipo chiusura	Con 1 leva
Grandezza	Grandezza "57.27"
Ingresso cavo	Con ingresso cavo Pg16
Specifica	Con sportello autorichiudente SIMPLEX
Dati tecnici	
Grado di protezione IP	IP65
Ulteriori dettagli tecnici	
Temperature di esercizio (min, max)	-40°C...+125°C

Proprietà dei materiali	
Altri materiali	Leva: Acciaio inox Guarnizione: NBR
Colore	Grigio RAL 7040
Conformità RoHs	Conforme
China RoHs - EFUP	E
Sostanze REACH SVHC	No
Approvazioni / Normative	
Certificazioni	DNV, BV
UL	ECBT2
cUL	ECBT8
Informazioni commerciali	
Codice EAN13	8015747267335

Codice articolo

CVP 10 LSP16

Disegni da catalogo

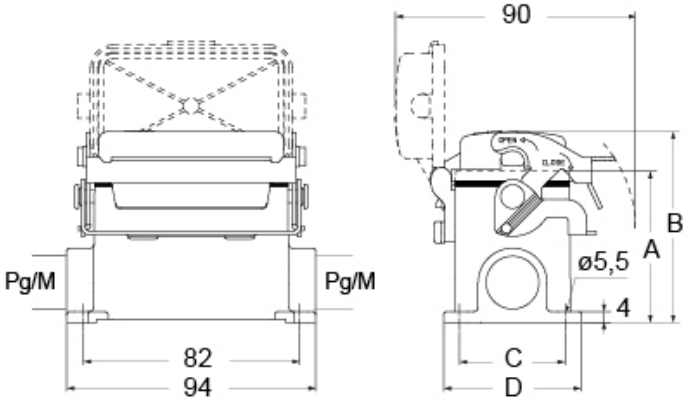

part No.	A	B	C	D
CVP / MVP 10 LSP	57	72	40	52
CVAP / MVAP 10 LSP	74	89	45	57

Note

Le misure indicate non sono impegnative e possono essere variate senza alcun preavviso.