Codice articolo

CSSM 24 N

Frutto spina, serie CSS, connessione con doppio morsetto a molla, 24 poli + PE (25-48), 16 A 500 V 6 kV 3, grandezza "104.62"

Descrizione prodotto	
Tipo prodotto	Frutto
Serie	CSS
Tipo connessione	Connessione con doppio morsetto a molla
Genere	Maschio
N. poli	48 poli + ⏚
Grandezza	Grandezza "104.62"
Dati tecnici	
Corrente	16 A
Tensione	500 V
Tensione nominale di tenuta ad impulso	6 kV
Grado inquinamento	3
Tensione nominale secondo UL/CSA	600 V
Sezione conduttore	0,14 mm² - 2,50 mm²
Sezione AWG	26 - 14
Tipo contatto	Torniti argentati
Sistema numerazione poli	25-48
Grado di protezione IP	IP20 senza custodia, IP65/IP66 in custodia
Ulteriori dettagli tecnici	
Cicli d'accoppiamento	≥ 500
Resistenza d'isolamento	≥ 10 GΩ
Resistenza di contatto	≤ 3 mΩ
Peso	195,00 g
Temperature di esercizio (min, max)	-40 °C ... +125 °C
Lunghezza di spelatura conduttori	9...11 mm
Grado autoestinguenza UL 94	V-0

Proprietà dei materiali	
Materiale principale	Policarbonato (PC)
Altri materiali	Contatti: lega di rame
Colore	Grigio RAL 7032
Conformità RoHs	Conforme con esenzioni 6(c): lega di rame contenente fino al 4% in peso di piombo
China RoHs - EFUP	50
Sostanze REACH SVHC	Si Piombo
Codice SCIP	1a9c93ff-0445-4a16-81e3-1609ac5274d6
Approvazioni / Normative	
Normativa di riferimento	EN 61984:2009-06
Certificazioni	CSA, CQC, DNV, BV, EAC
UL	ECBT2
Informazioni commerciali	
Codice EAN13	8015747129084
Classificazione ecl@ss	27440205
Classificazione ETIM	EC000438
Caratteristiche imballaggio	
Lunghezza imballo	240,00 mm
Altezza imballo	220,00 mm
Profondità imballo	210,00 mm
Peso imballo	5,95 kg
Volume imballo	11,09 dm³
Descrizione imballo	Scatola cartone
Quantità imballo	30 pz
Codice EAN13 imballo	8015747215725
Lunghezza sottoimballo	197,00 mm
Altezza sottoimballo	44,00 mm
Profondità sottoimballo	113,00 mm
Peso sottoimballo	0,99 kg
Volume sottoimballo	0,98 dm³
Descrizione sottoimballo	Vassoio cartone
Quantità sottoimballo	5 pz
Codice EAN13 sottoimballo	8015747129121

Codice articolo

CSSM 24 N

Disegni da catalogo

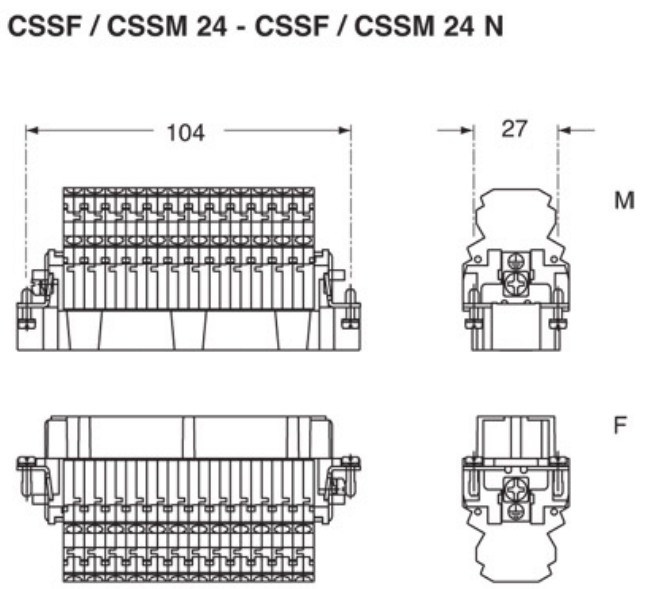

Disegni da catalogo

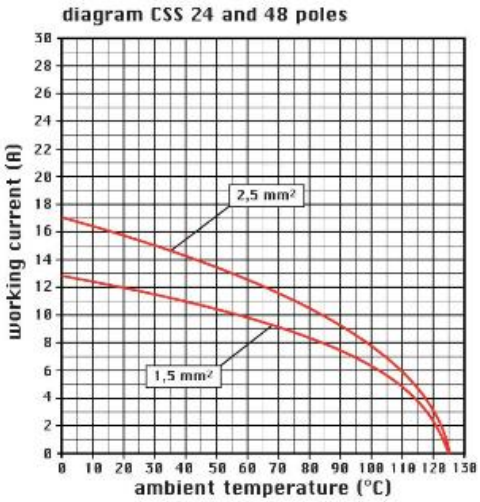

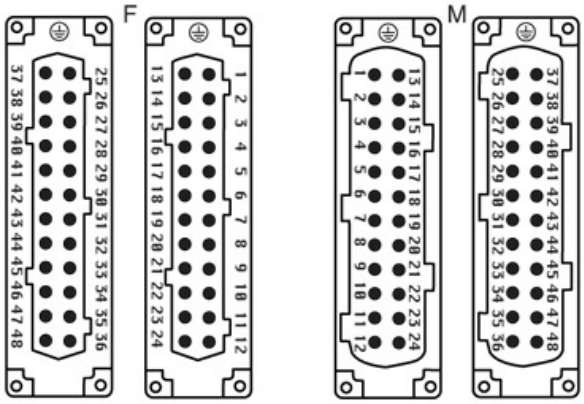

Note

Frutti CSSF/M 24 N

- accoppiabile a frutti CNE, CSE, CCE, CTE, CTSE, CSH

- caratteristiche secondo EN 61984:
16A 500V 6kV 3
16A 400/690V 6kV 2
- tensione nominale secondo UL/CSA: 600V
- resistenza di isolamento: > 10 GOhm
- limiti di temperatura ambiente: -40 °C ... +125 °C
- realizzati in resina termoplastica autoestinguente UL 94 V0
- durata meccanica: > 500 cicli
- resistenza di contatto: < 3 mOhm
- custodie impiegabili:grandezza "104.62":
C-TYPE IP65/IP66
W-TYPE per ambienti aggressivi

Le misure indicate non sono impegnative e possono essere variate senza alcun preavviso.

Connessione con morsetto a molla

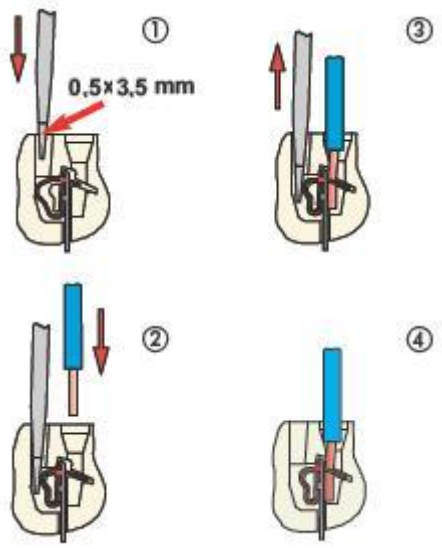

California Proposition 65 Information

WARNING

This product can expose you to lead and its compounds, known to the State of California to cause cancer and/or reproductive toxicity. For more information go to www.P65Warnings.ca.gov.