Codice articolo

CR CX01N

Perno di codifica, colore nero, per custodie Mixo One

Descrizione prodotto	
Tipo prodotto	Perno di codifica
Specifica	Per custodie Mixo One Plastica, nero
Ulteriori dettagli tecnici	
Peso	1,00 g

Approvazioni / Normative	
UL	ECBT2
cUL	ECBT8
Informazioni commerciali	
Codice EAN13	8015747265676
Classificazione ecl@ss	27440203
Classificazione ETIM	EC002311
Caratteristiche imballaggio	
Descrizione sottoimballo	Sacchetto
Quantità sottoimballo	2 pz
Codice EAN13 sottoimballo	8015747270748

Codice articolo

CR CX01N

Disegni da catalogo

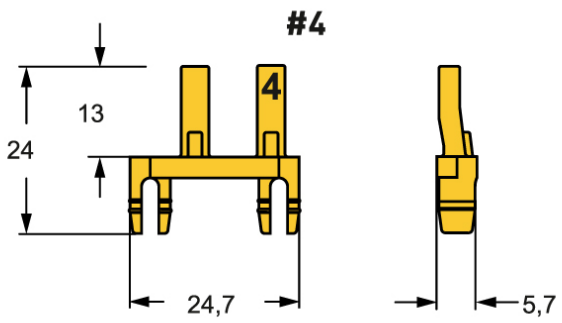

Disegni da catalogo

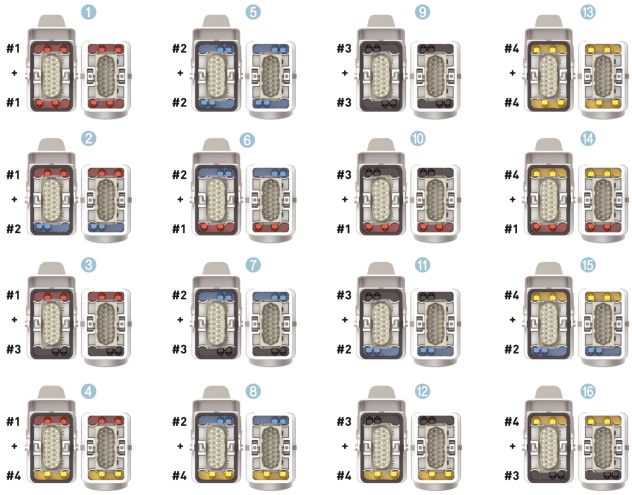

Note

Le misure indicate non sono impegnative e possono essere variate senza alcun preavviso.