Codice articolo

CQEF 46 N

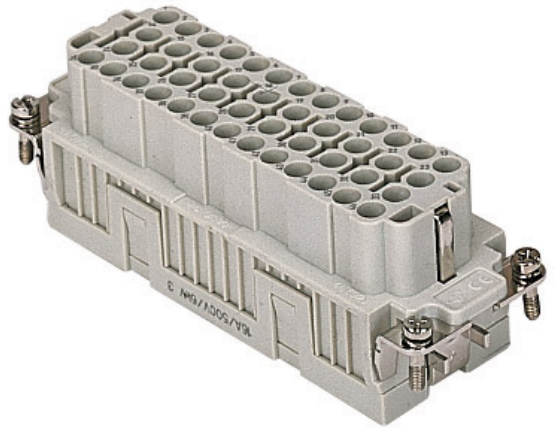

Frutto presa, serie CQE, connessione a crimpare, 46 poli + PE (47-92), 16 A 500 V 6 kV 3, grandezza "104.62"

Descrizione prodotto	
Tipo prodotto	Frutto
Serie	CQE
Tipo connessione	Connessione a crimpare
Genere	Femmina
N. poli	92 poli + ⏚
Grandezza	Grandezza "104.62"
Dati tecnici	
Corrente	16 A
Tensione	500 V
Tensione nominale di tenuta ad impulso	6 kV
Grado inquinamento	3
Tensione nominale secondo UL/CSA	600 V
Sistema numerazione poli	47-92
Grado di protezione IP	IP20 senza custodia, IP65/IP66 in custodia
Ulteriori dettagli tecnici	
Cicli d'accoppiamento	≥ 500
Resistenza d'isolamento	≥ 10 GΩ
Resistenza di contatto	≤ 1 mΩ
Peso	88,00 g
Temperature di esercizio (min, max)	-40 °C ... +125 °C
Grado autoestinguenza UL 94	V-0

Proprietà dei materiali	
Materiale principale	Policarbonato (PC)
Colore	Grigio RAL 7032
Conformità RoHs	Conforme
China RoHs - EFUP	E
Sostanze REACH SVHC	No
Approvazioni / Normative	
Normativa di riferimento	EN 61984:2009-06
Certificazioni	CSA, CQC, DNV, BV, EAC
UL	ECBT2
cUL	ECBT8
Informazioni commerciali	
Codice EAN13	8015747037143
Classificazione ecl@ss	27440205
Classificazione ETIM	EC000438
Caratteristiche imballaggio	
Lunghezza sottoimballo	113,00 mm
Altezza sottoimballo	36,00 mm
Profondità sottoimballo	180,00 mm
Peso sottoimballo	0,44 kg
Volume sottoimballo	0,73 dm³
Descrizione sottoimballo	Vassoio cartone
Quantità sottoimballo	5 pz
Codice EAN13 sottoimballo	8015747037150

Codice articolo

CQEF 46 N

Disegni da catalogo

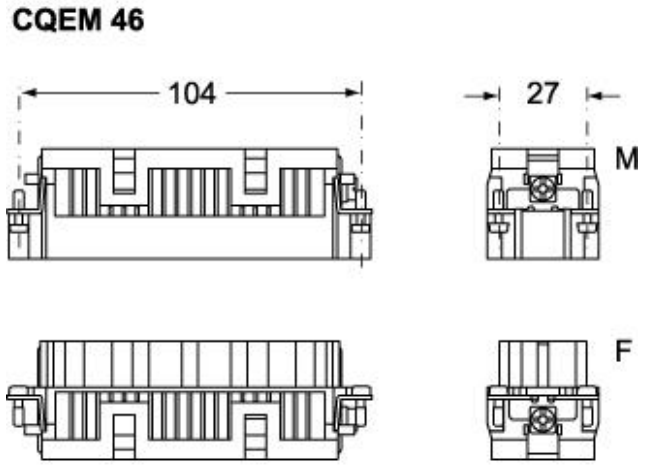

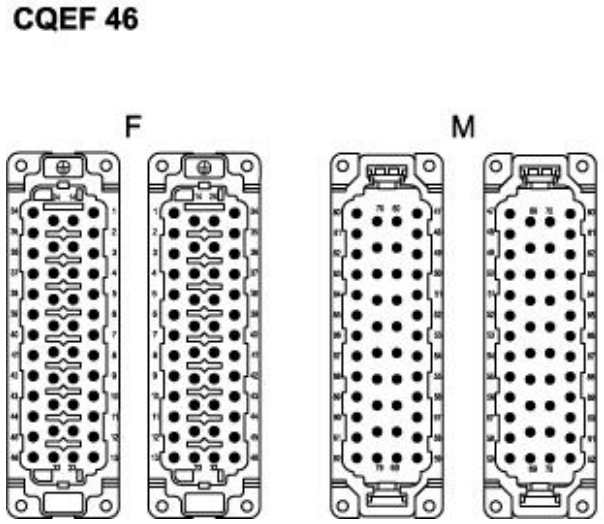

Disegni da catalogo

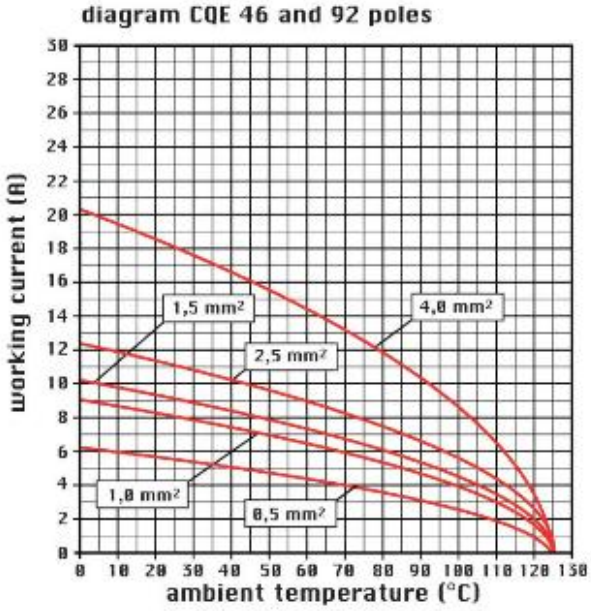

Note

Frutti CQEF/M 46 N:
- caratteristiche secondo EN 61984:
(16A 500V 6kV 3)
(16A 830V 8kV 2)
- tensione nominale secondo UL/CSA: 600V
- resistenza di isolamento: > 10 GOhm
- limiti di temperatura ambiente: -40 °C ... +125 °C
- realizzati in resina termoplastica autoestinguente UL 94 V0
- durata meccanica: > 500 cicli
- resistenza di contatto: < 1 mOhm
- per crimpatura contatti vedere sezione utensili di crimpatura
(contatti 16A serie CCF, CCM e CC...AN).
- custodie impiegabili:grandezza "104.62"
C-TYPE IP65/IP66
W-TYPE per ambienti aggressivi

Le misure indicate non sono impegnative e possono essere variate senza alcun preavviso.

California Proposition 65 Information

WARNING

This product can expose you to nickel compounds, known to the State of California to cause cancer and/or reproductive toxicity. For more information go to www.P65Warnings.ca.gov.