Codice articolo

CMV 06 G

Custodia mobile, serie 830V, con 2 leve, ingresso cavo verticale Pg21, grandezza "77.27"

Descrizione prodotto	
Tipo prodotto	Custodia mobile
Serie	830V
Tipo chiusura	Con 2 leve
Grandezza	Grandezza "77.27"
Ingresso cavo	Ingresso cavo verticale Pg21
Dati tecnici	
Grado di protezione IP	IP65 / IP66 / IP69
Ulteriori dettagli tecnici	
Peso	249,00 g
Temperature di esercizio (min, max)	-40°C...+125°C

Proprietà dei materiali	
Colore	Grigio RAL 7040
Conformità RoHs	Conforme
China RoHs - EFUP	E
Sostanze REACH SVHC	No
Approvazioni / Normative	
Certificazioni	DNV, BV
UL	ECBT2
cUL	ECBT8
Informazioni commerciali	
Codice EAN13	8015747031844
Caratteristiche imballaggio	
Peso sottoimballo	1,25 kg
Descrizione sottoimballo	Termoretraibile
Quantità sottoimballo	5 pz
Codice EAN13 sottoimballo	8015747031851

Codice articolo

CMV 06 G

Disegni da catalogo

CMO [CMAO] CMV (CMAV) - MMO [MMAO] MMV (MMAV)

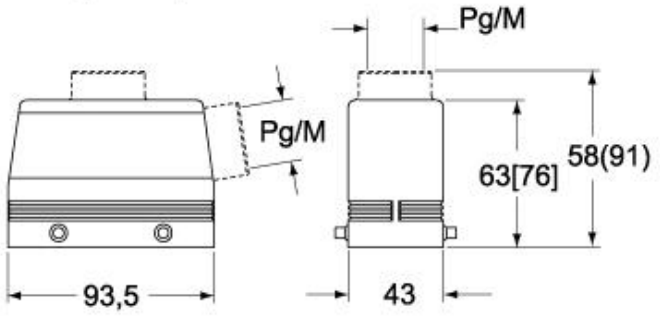

CMV G (CMAV G) - MMV G (MMAV G) - [MMFV G]

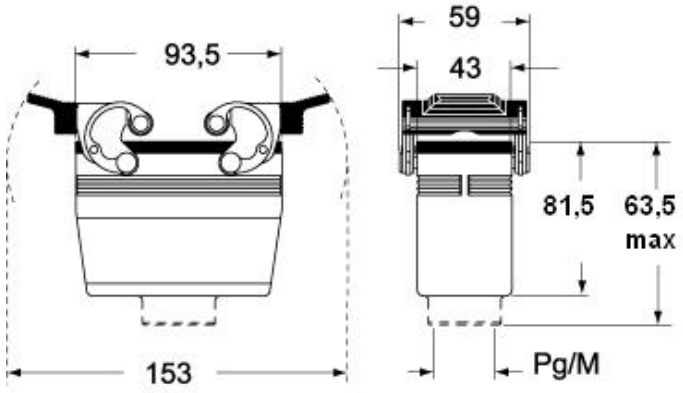

Note

Le misure indicate non sono impegnative e possono essere variate senza alcun preavviso.