Codice articolo

CMP 16 L

Custodia da parete, serie 830V, con 1 leva, ingresso cavo Pg21, grandezza "104.27"

Descrizione prodotto	
Tipo prodotto	Custodia da parete
Serie	830V
Tipo chiusura	Con 1 leva
Grandezza	Grandezza "104.27"
Ingresso cavo	Con ingresso cavo Pg21
Dati tecnici	
Grado di protezione IP	IP65 / IP66 / IP69
Ulteriori dettagli tecnici	
Peso	390,00 g
Temperature di esercizio (min, max)	-40°C...+125°C

Proprietà dei materiali	
Colore	Grigio RAL 7040
Conformità RoHs	Conforme
China RoHs - EFUP	E
Sostanze REACH SVHC	No
Approvazioni / Normative	
Certificazioni	DNV, BV
UL	ECBT2
cUL	ECBT8
Informazioni commerciali	
Codice EAN13	8015747031639
Caratteristiche imballaggio	
Peso sottoimballo	1,95 kg
Descrizione sottoimballo	Termoretraibile
Quantità sottoimballo	5 pz
Codice EAN13 sottoimballo	8015747031646

Codice articolo

CMP 16 L

Disegni da catalogo

CMP L CMAP L - MMP L MMAP L

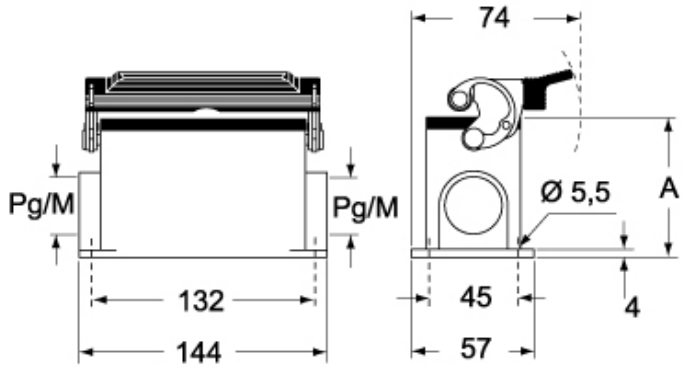

CMP LS CMAP LS - MMP LS MMAP LS

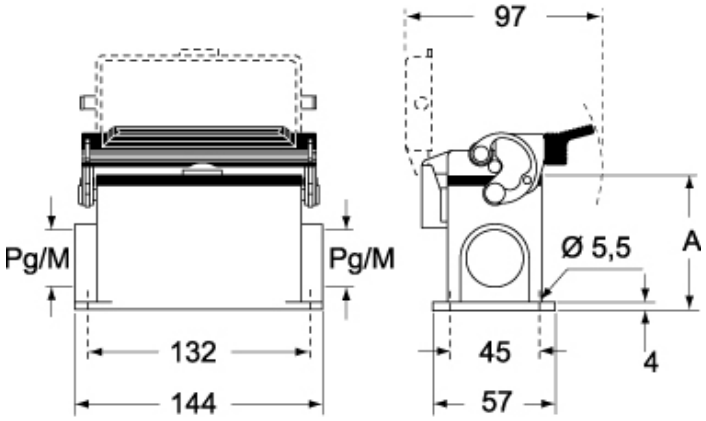

	A
CMP L / MMP L	63
CMAP L / MMAP L	80
CMP LS / MMP LS	63
CMAP LS / MMAP LS	80

Note

Le misure indicate non sono impegnative e possono essere variate senza alcun preavviso.