Codice articolo

CMP 06 CP2

Custodia da parete, serie 830V, con 4 piolini, ingresso cavo Pg21 x 2, grandezza "77.27", con sportello di plastica

Descrizione prodotto	
Tipo prodotto	Custodia da parete
Serie	830V
Tipo chiusura	Con 4 piolini
Grandezza	Grandezza "77.27"
Ingresso cavo	Con ingresso cavo Pg21 x 2
Specifica	Con sportello di plastica
Dati tecnici	
Grado di protezione IP	IP65
Ulteriori dettagli tecnici	
Temperature di esercizio (min, max)	-40°C...+125°C

Proprietà dei materiali	
Colore	Grigio RAL 7040
Conformità RoHs	Conforme
China RoHs - EFUP	E
Sostanze REACH SVHC	No
Approvazioni / Normative	
Certificazioni	DNV, BV
UL	ECBT2
cUL	ECBT8
Informazioni commerciali	
Codice EAN13	8015747031424
Caratteristiche imballaggio	
Descrizione sottoimballo	Termoretraibile
Quantità sottoimballo	5 pz
Codice EAN13 sottoimballo	8015747105002

Codice articolo

CMP 06 CP2

Disegni da catalogo

CMP CMAP - MMP MMAP

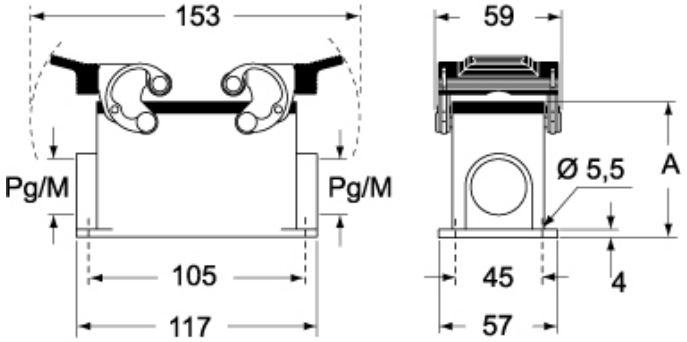

CMP CS/CP CMAP CS/CP - MMP CS/CP MMAP CS/CP

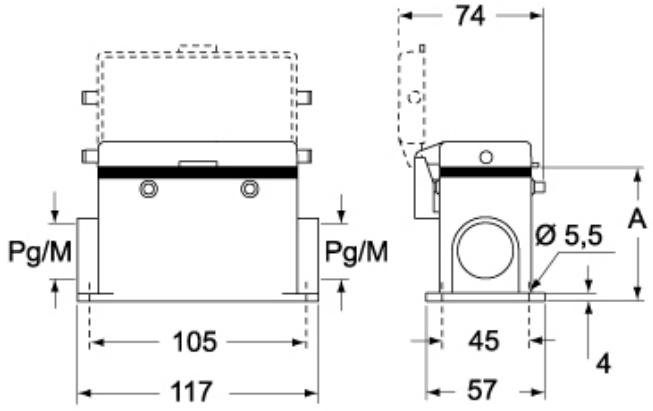

	A
CMP / MMP	63
CMAP / MMAP	77
CMP CS / MMP CS	63
CMAP CS / MMAP CS	77
CMP CP / MMP CP	63
CMAP CP / MMAP CP	77

Note

Le misure indicate non sono impegnative e possono essere variate senza alcun preavviso.