Codice articolo

CMAV 03 X29

Custodia mobile, serie 830V, con 2 leve, ingresso cavo verticale Pg29, grandezza "57.27", alta, senza guarnizione

Descrizione prodotto	
Tipo prodotto	Custodia mobile
Serie	830V
Tipo chiusura	Con 2 leve
Grandezza	Grandezza "57.27"
Ingresso cavo	Ingresso cavo verticale Pg29
Specifica	Alta, senza guarnizione
Dati tecnici	
Grado di protezione IP	IP65 / IP66 / IP69
Ulteriori dettagli tecnici	
Peso	275,00 g
Temperature di esercizio (min, max)	-40°C...+125°C

Proprietà dei materiali	
Colore	Grigio RAL 7040
Conformità RoHs	Conforme
China RoHs - EFUP	E
Sostanze REACH SVHC	No
Approvazioni / Normative	
Certificazioni	DNV, BV
UL	ECBT2
cUL	ECBT8
Informazioni commerciali	
Codice EAN13	8015747029742
Caratteristiche imballaggio	
Peso sottoimballo	1,38 kg
Descrizione sottoimballo	Termoretraibile
Quantità sottoimballo	5 pz
Codice EAN13 sottoimballo	8015747104821

Codice articolo

CMAV 03 X29

Disegni da catalogo

CMO X (CMAO X) - MMO X (MMAO X)

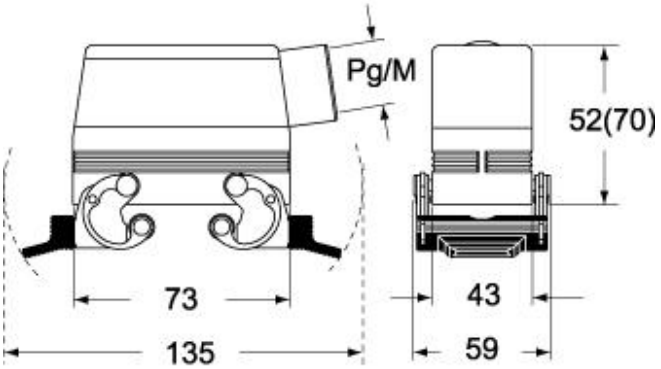

CMV X (CMAV X) - MMV X (MMAV X)

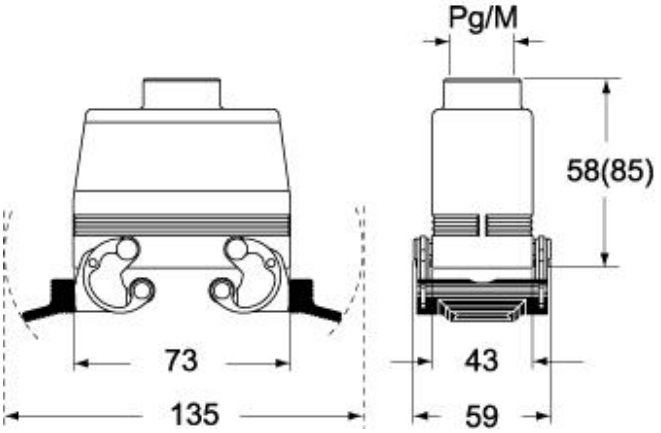

Note

Le misure indicate non sono impegnative e possono essere variate senza alcun preavviso.