Codice articolo

CMAP 16CS229

Custodia da parete, serie 830V, con 4 piolini, ingresso cavo Pg29 x 2, grandezza "104.27", alta, con sportello metallico

Descrizione prodotto	
Tipo prodotto	Custodia da parete
Serie	830V
Tipo chiusura	Con 4 piolini
Grandezza	Grandezza "104.27"
Ingresso cavo	Con ingresso cavo Pg29 x 2
Specifica	Alta, con sportello metallico
Dati tecnici	
Grado di protezione IP	IP65
Ulteriori dettagli tecnici	
Temperature di esercizio (min, max)	-40°C...+125°C

Proprietà dei materiali	
Colore	Grigio RAL 7040
Conformità RoHs	Conforme
China RoHs - EFUP	E
Sostanze REACH SVHC	No
Approvazioni / Normative	
Certificazioni	DNV, BV
UL	ECBT2
cUL	ECBT8
Informazioni commerciali	
Codice EAN13	8015747029636
Caratteristiche imballaggio	
Descrizione sottoimballo	Termoretraibile
Quantità sottoimballo	5 pz
Codice EAN13 sottoimballo	8015747104753

Codice articolo

CMAP 16CS229

Disegni da catalogo

CMP CMAP - MMP MMAP

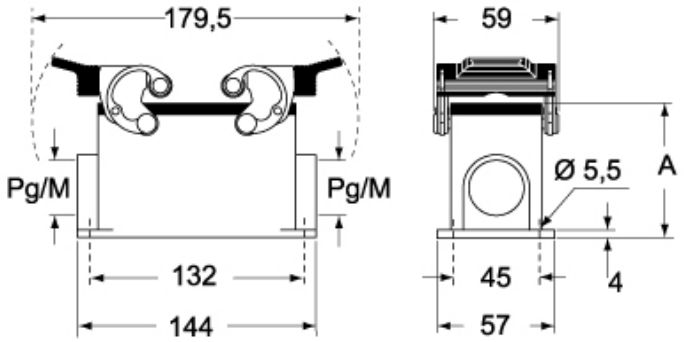

CMP CS/CP CMAP CS/CP - MMP CS/CP MMAP CS/CP

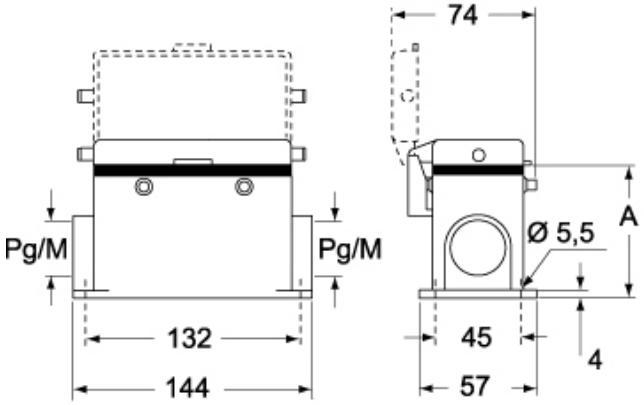

	A
CMP / MMP	63
CMAP / MMAP	80
CMP CS / MMP CS	63
CMAP CS / MMAP CS	80
CMP CP / MMP CP	63
CMAP CP / MMAP CP	80

Note

Le misure indicate non sono impegnative e possono essere variate senza alcun preavviso.