Codice articolo

CMAF 16.21

Custodia mobile, serie 830V, con 4 piolini, ingresso cavo frontale Pg21, grandezza "104.27", alta

Descrizione prodotto	
Tipo prodotto	Custodia mobile
Serie	830V
Tipo chiusura	Con 4 piolini
Grandezza	Grandezza "104.27"
Ingresso cavo	Ingresso cavo frontale con adattatore Pg21
Specifica	Alta
Dati tecnici	
Grado di protezione IP	IP65 / IP66 / IP69
Ulteriori dettagli tecnici	
Peso	276,00 g
Temperature di esercizio (min, max)	-40°C...+125°C

Proprietà dei materiali	
Colore	Grigio RAL 7040
Conformità RoHs	Conforme con esenzioni 6(c): lega di rame contenente fino al 4% in peso di piombo
China RoHs - EFUP	50
Sostanze REACH SVHC	Sì Piombo
Codice SCIP	15deaf78-e939-4401-a0b0-e2228ca32a03
Approvazioni / Normative	
Certificazioni	DNV, BV
UL	ECBT2
cUL	ECBT8
Informazioni commerciali	
Codice EAN13	8015747028615
Caratteristiche imballaggio	
Peso sottoimballo	1,38 kg
Descrizione sottoimballo	Termoretraibile
Quantità sottoimballo	5 pz
Codice EAN13 sottoimballo	8015747104159

Codice articolo

CMAF 16.21

Disegni da catalogo

CMO [CMAO] CMV (CMAV) - MMO [MMAO] MMV (MMAV)

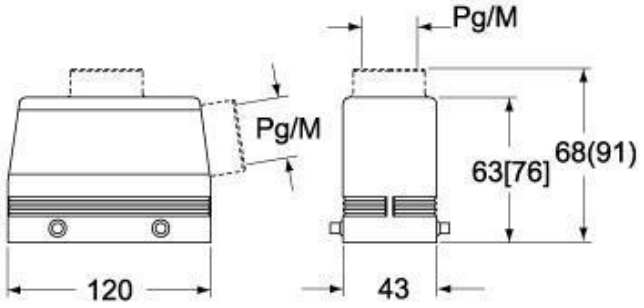

CMV G (CMAV G) - MMV G (MMAV G) - [MMFV G]

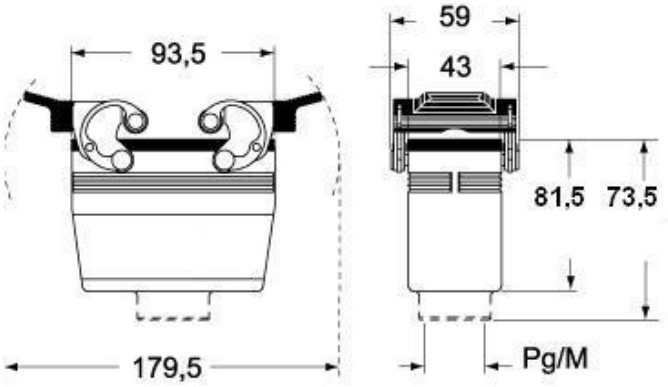

Note

Le misure indicate non sono impegnative e possono essere variate senza alcun preavviso.