Codice articolo

CKH 03 IA

Custodia da incasso ad angolo, serie CKH, con 1 leva, senza ingresso cavo, grandezza "21.21"

Descrizione prodotto	
Tipo prodotto	Custodia da incasso ad angolo
Serie	CKH
Tipo chiusura	Con 1 leva
Grandezza	Grandezza "21.21"
Ingresso cavo	Senza ingresso cavo
Dati tecnici	
Grado di protezione IP	IP44 (IP66/IP67/IP69 con kit CKRH 65/CKRH 65 D)
Ulteriori dettagli tecnici	
Peso	11,00 g
Temperature di esercizio (min, max)	-40°C...+70°C

Proprietà dei materiali	
Materiale principale	Poliammide (PA)
Altri materiali	Leva: polipropilene (PP) Guarnizione: gomma siliconica
Colore	Grigio RAL 7012, blu RAL 5005
Informazioni commerciali	
Codice EAN13	8015747275552
Classificazione ecl@ss	27440202
Classificazione ETIM	EC000437
Caratteristiche imballaggio	
Descrizione sottoimballo	Sacchetto
Quantità sottoimballo	1 pz
Codice EAN13 sottoimballo	8015747280464

Codice articolo

CKH 03 IA

Disegni da catalogo

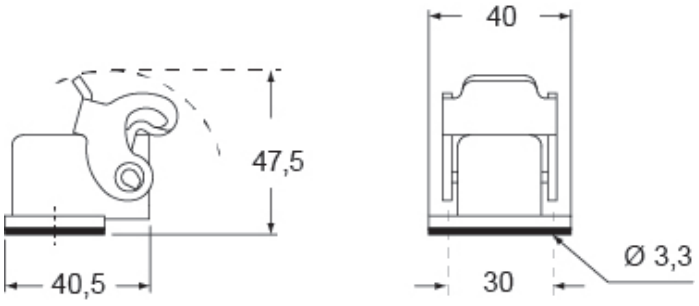

Disegni da catalogo

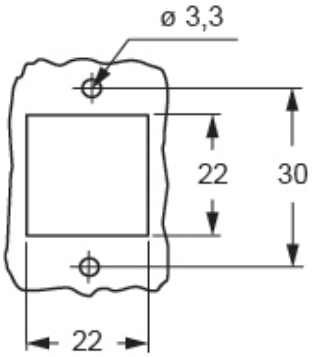

Note

Le misure indicate non sono impegnative e possono essere variate senza alcun preavviso.