Codice articolo

CKAXX 03 IA4

Custodia da incasso ad angolo, serie CKA, con 1 leva, senza ingresso cavo, grandezza "21.21"

Descrizione prodotto	
Tipo prodotto	Custodia da incasso ad angolo
Serie	CKA
Tipo chiusura	Con 1 leva
Grandezza	Grandezza "21.21"
Ingresso cavo	Senza ingresso cavo
Specifica	Fissaggio con 4 viti
Dati tecnici	
Grado di protezione IP	IP44 - IP66 / IP67 / IP69 con CKR 65 (D)
Ulteriori dettagli tecnici	
Peso	83,50 g
Temperature di esercizio (min, max)	-40°C...+125°C

Proprietà dei materiali	
Materiale principale	Lega di zinco
Colore	Grigio RAL 7040
Conformità RoHs	Conforme
China RoHs - EFUP	E
Sostanze REACH SVHC	No
Approvazioni / Normative	
UL	ECBT2
cUL	ECBT8
Informazioni commerciali	
Codice EAN13	8015747253741
Classificazione ecl@ss	27440202
Classificazione ETIM	EC000437
Caratteristiche imballaggio	
Lunghezza sottoimballo	210,00 mm
Altezza sottoimballo	40,00 mm
Profondità sottoimballo	175,00 mm
Peso sottoimballo	0,84 kg
Volume sottoimballo	1,47 dm³
Descrizione sottoimballo	Scatola cartone
Quantità sottoimballo	10 pz
Codice EAN13 sottoimballo	8015747253765

Codice articolo

CKAXX 03 IA4

Disegni da catalogo

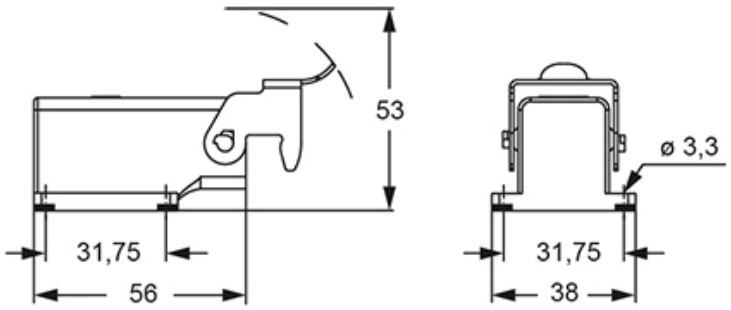

Disegni da catalogo

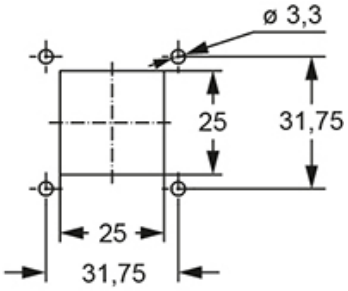

Note

Le misure indicate non sono impegnative e possono essere variate senza alcun preavviso.