Codice articolo

# CKAXS 03 VG

Custodia mobile, serie EMC, con 1 leva, ingresso cavo verticale Pg11, grandezza "21.21"

| | |
|---|---|
| **Descrizione prodotto** | |
| **Tipo prodotto** | Custodia mobile |
| **Serie** | EMC |
| **Tipo chiusura** | Con 1 leva |
| **Grandezza** | Grandezza "21.21" |
| **Ingresso cavo** | Ingresso cavo verticale Pg11 |
| **Dati tecnici** | |
| **Grado di protezione IP** | IP44 - IP66 / IP67 / IP69 con CKR 65 (D) |
| **Ulteriori dettagli tecnici** | |
| **Peso** | 70,00 g |
| **Temperature di esercizio (min, max)** | -40°C...+125°C |

| | |
|---|---|
| **Proprietà dei materiali** | |
| **Materiale principale** | Lega di zinco |
| **Colore** | Grigio RAL 7040 |
| **Conformità RoHs** | Conforme |
| **China RoHs - EFUP** | E |
| **Sostanze REACH SVHC** | No |
| **Approvazioni / Normative** | |
| **Certificazioni** | DNV, BV |
| **UL** | ECBT2 |
| **cUL** | ECBT8 |
| **Informazioni commerciali** | |
| **Codice EAN13** | 8015747027830 |
| **Caratteristiche imballaggio** | |
| **Lunghezza imballo** | 330,00 mm |
| **Altezza imballo** | 230,00 mm |
| **Profondità imballo** | 205,00 mm |
| **Peso imballo** | 7,67 kg |
| **Volume imballo** | 15,56 dm³ |
| **Descrizione imballo** | Scatola cartone |
| **Quantità imballo** | 100 pz |
| **Codice EAN13 imballo** | 8015747234023 |
| **Lunghezza sottoimballo** | 185,00 mm |
| **Altezza sottoimballo** | 40,00 mm |
| **Profondità sottoimballo** | 155,00 mm |
| **Peso sottoimballo** | 0,77 kg |
| **Volume sottoimballo** | 1,15 dm³ |
| **Descrizione sottoimballo** | Scatola cartone |
| **Quantità sottoimballo** | 10 pz |
| **Codice EAN13 sottoimballo** | 8015747234030 |

Codice articolo

# CKAXS 03 VG

## Disegni da catalogo

**CKAS V - MKAS V**

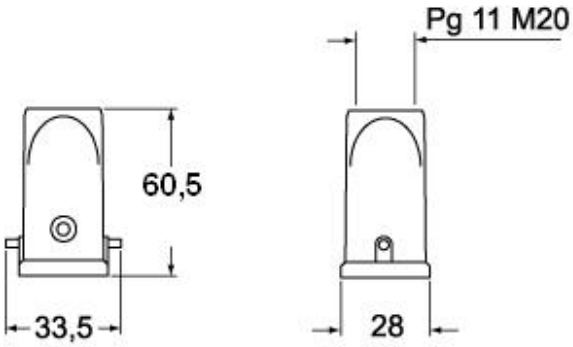


**CKAS VA - MKAS VA**

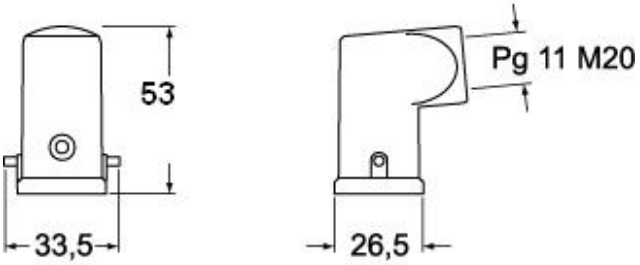


**CKAXS VG - MKAXS VG**

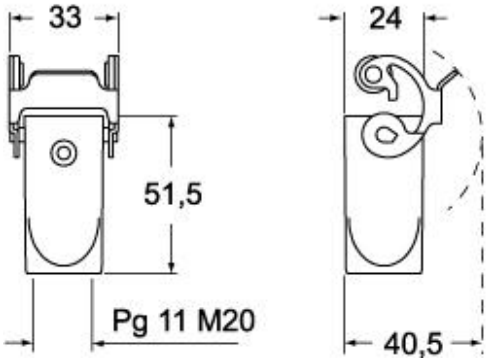


## Note

Le misure indicate non sono impegnative e possono essere variate senza alcun preavviso.