Codice articolo

CKAT 03.4VGS

Custodia mobile, serie CKA, con 1 leva, ingresso cavo verticale 1/2'' NPT, grandezza "21.21"

Descrizione prodotto	
Tipo prodotto	Custodia mobile
Serie	CKA
Tipo chiusura	Con 1 leva
Grandezza	Grandezza "21.21"
Ingresso cavo	Ingresso cavo verticale 1/2'' NPT
Dati tecnici	
Grado di protezione IP	IP44 - IP66 / IP67 / IP69 con CKR 65 (D)
Ulteriori dettagli tecnici	
Peso	52,00 g
Temperature di esercizio (min, max)	-40°C...+125°C

Proprietà dei materiali	
Materiale principale	Lega di zinco
Altri materiali	Leva: Acciaio zincato
Colore	Grigio RAL 7040
Conformità RoHs	Conforme
China RoHs - EFUP	E
Sostanze REACH SVHC	No
Approvazioni / Normative	
UL	ECBT2
cUL	ECBT8
Informazioni commerciali	
Codice EAN13	8015747171731
Caratteristiche imballaggio	
Lunghezza imballo	330,00 mm
Altezza imballo	230,00 mm
Profondità imballo	205,00 mm
Peso imballo	5,30 kg
Volume imballo	15,56 dm³
Descrizione imballo	Scatola cartone
Quantità imballo	100 pz
Codice EAN13 imballo	8015747069915
Lunghezza sottoimballo	185,00 mm
Altezza sottoimballo	40,00 mm
Profondità sottoimballo	155,00 mm
Peso sottoimballo	0,53 kg
Volume sottoimballo	1,15 dm³
Descrizione sottoimballo	Scatola cartone
Quantità sottoimballo	10 pz
Codice EAN13 sottoimballo	8015747171908

Codice articolo

CKAT 03.4VGS

Disegni da catalogo

CKA VS - MKA V

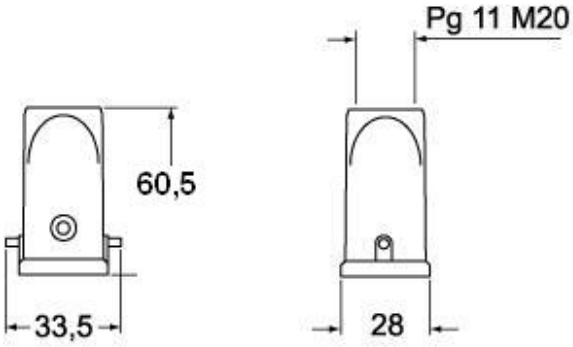

CKA VAS - MKA VA

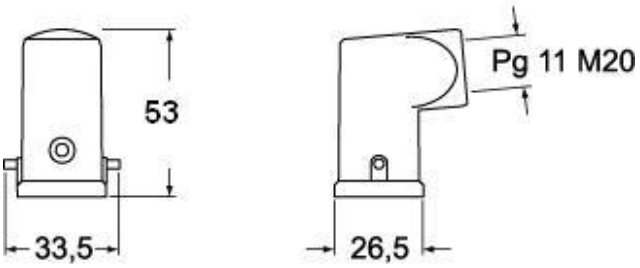

CKA VAS - MKA VA

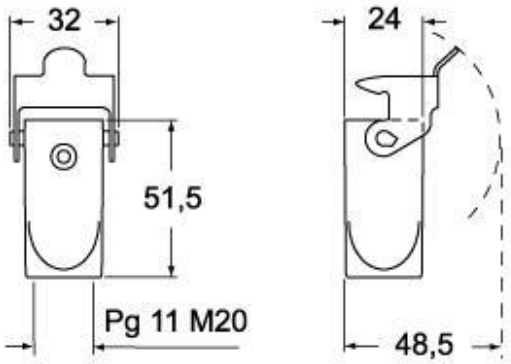

CKAX VGS - MKAX VG

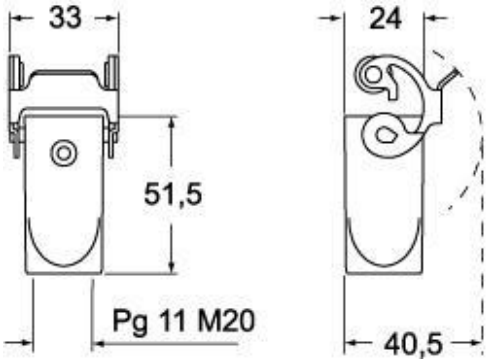

Note

Le misure indicate non sono impegnative e possono essere variate senza alcun preavviso.