Codice articolo

CJZA 8 I

Serie connettori CJZ, accoppiatore RJ45 femmina-femmina, 8 vie, nella custodia incasso metallica "21.21", con 1 leva

Descrizione prodotto	
Tipo prodotto	Connettore trasmissione dati
Serie	Connettori CJZ
Tipo connessione	RJ45
Genere	Femmina
Grandezza	Grandezza "21.21"
Specifica	In custodia metallica 8 contatti dati, Cat.5 Ethernet
Dati tecnici	
Grado di protezione IP	IP66 / IP67
Ulteriori dettagli tecnici	
Peso	54,00 g
Temperature di esercizio (min, max)	-40°C ... +120°C

Proprietà dei materiali	
Colore	Grigio RAL 7040
Conformità RoHs	Conforme con esenzione 6(c): leghe di rame contenenti fino al 4 % di piombo in peso
China RoHs - EFUP	50
Sostanze REACH SVHC	Sì Piombo
Codice SCIP	07fb8783-8542-470e-90c3-3a9412d7ab25
Approvazioni / Normative	
Certificazioni	DNV
Informazioni commerciali	
Codice EAN13	8015747175722
Classificazione ecl@ss	19170125
Classificazione ETIM	EC001121
Caratteristiche imballaggio	
Peso sottoimballo	0,27 kg
Descrizione sottoimballo	Vassoio cartone
Quantità sottoimballo	5 pz
Codice EAN13 sottoimballo	8015747175753

Codice articolo

CJZA 8 I

Disegni da catalogo

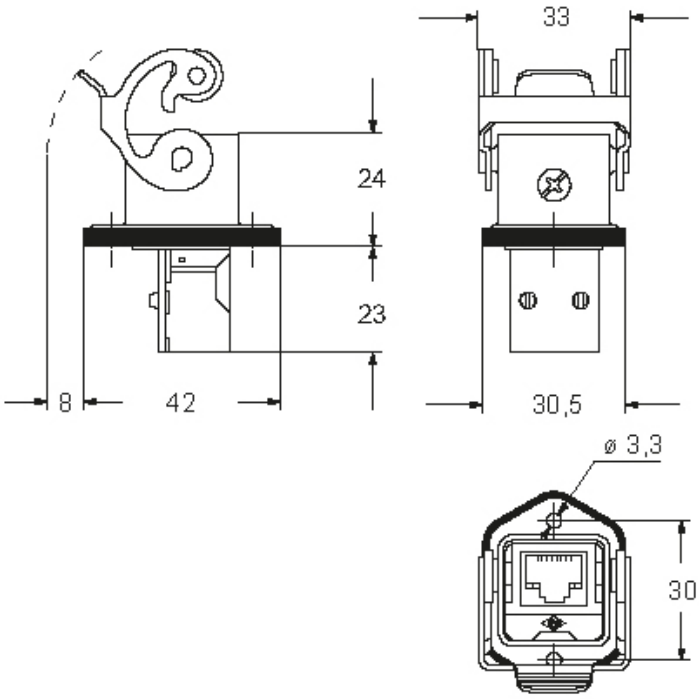

Disegni da catalogo

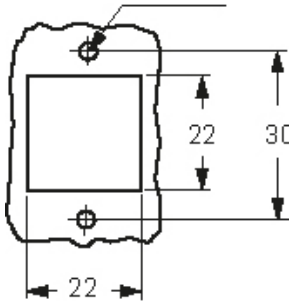

Note

Le misure indicate non sono impegnative e possono essere variate senza alcun preavviso.