Codice articolo

CIV 24 YX36

Custodia mobile, serie LEVA CENTRALE, con 1 leva, ingresso cavo verticale Pg36, grandezza "104.27", alta, inclinata

Descrizione prodotto	
Tipo prodotto	Custodia mobile
Serie	LEVA CENTRALE
Tipo chiusura	Con 1 leva
Grandezza	Grandezza "104.27"
Ingresso cavo	Ingresso cavo verticale Pg36
Specifica	Alta, inclinata
Dati tecnici	
Grado di protezione IP	IP65 / IP66 / IP69
Ulteriori dettagli tecnici	
Peso	421,70 g
Temperature di esercizio (min, max)	-40°C...+125°C

Proprietà dei materiali	
Altri materiali	Leva: Acciaio inox
Colore	Grigio RAL 7040
Conformità RoHs	Conforme
China RoHs - EFUP	E
Sostanze REACH SVHC	No
Approvazioni / Normative	
UL	ECBT2
cUL	ECBT8
Informazioni commerciali	
Codice EAN13	8015747166928
Caratteristiche imballaggio	
Peso sottoimballo	0,42 kg
Descrizione sottoimballo	Termoretraibile
Quantità sottoimballo	1 pz
Codice EAN13 sottoimballo	8015747168991

Codice articolo

CIV 24 YX36

Disegni da catalogo

CIV..YX MIV..YX

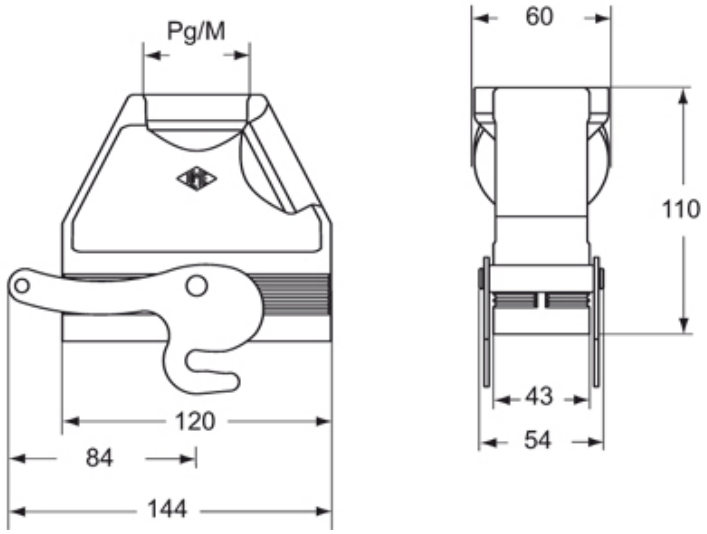

Note

Le misure indicate non sono impegnative e possono essere variate senza alcun preavviso.