Codice articolo

CHPT 32.6 LS

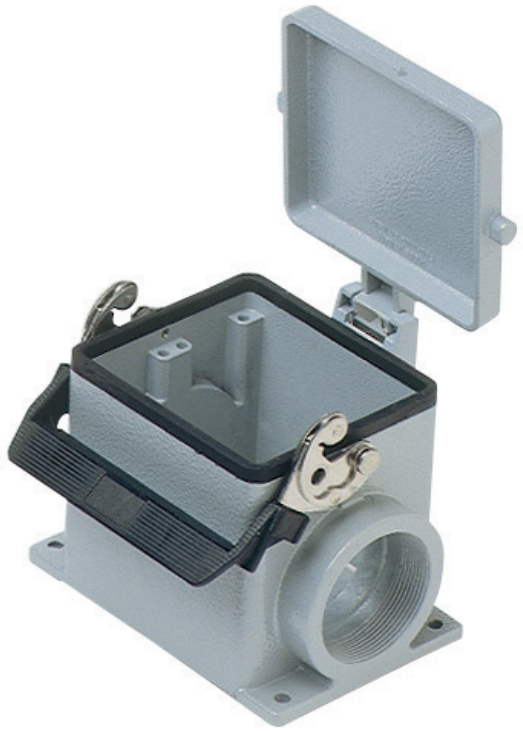

Custodia da parete, serie C-TYPE, con 1 leva, ingresso cavo 1'' NPT, grandezza "77.62"

Descrizione prodotto	
Tipo prodotto	Custodia da parete
Serie	C-TYPE
Tipo chiusura	Con 1 leva
Grandezza	Grandezza "77.62"
Ingresso cavo	Con ingresso cavo 1'' NPT
Dati tecnici	
Grado di protezione IP	IP65 / IP66 / IP69
Ulteriori dettagli tecnici	
Peso	939,00 g
Temperature di esercizio (min, max)	-40°C...+125°C

Proprietà dei materiali	
Altri materiali	Leva: Acciaio inox, Poliammide (PA) Guarnizione: NBR
Colore	Grigio RAL 7040
Conformità RoHs	Conforme
China RoHs - EFUP	E
Sostanze REACH SVHC	No
Approvazioni / Normative	
Certificazioni	DNV, BV
UL	ECBT2
cUL	ECBT8
Informazioni commerciali	
Codice EAN13	8015747023740
Caratteristiche imballaggio	
Lunghezza imballo	290,00 mm
Altezza imballo	140,00 mm
Profondità imballo	215,00 mm
Peso imballo	3,86 kg
Volume imballo	8,73 dm³
Descrizione imballo	Scatola cartone
Quantità imballo	4 pz
Codice EAN13 imballo	8015747140935
Peso sottoimballo	0,97 kg
Descrizione sottoimballo	Termoretraibile
Quantità sottoimballo	1 pz
Codice EAN13 sottoimballo	8015747023757

Codice articolo

CHPT 32.6 LS

Disegni da catalogo

CHP L CAP L - MHP L MAP L

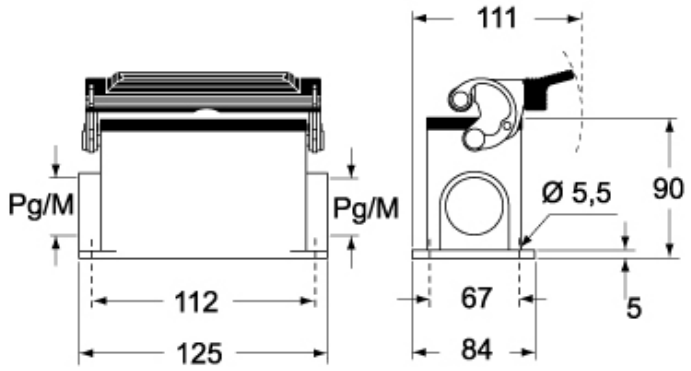

CHP LS CAP LS - MHP LS MAP LS

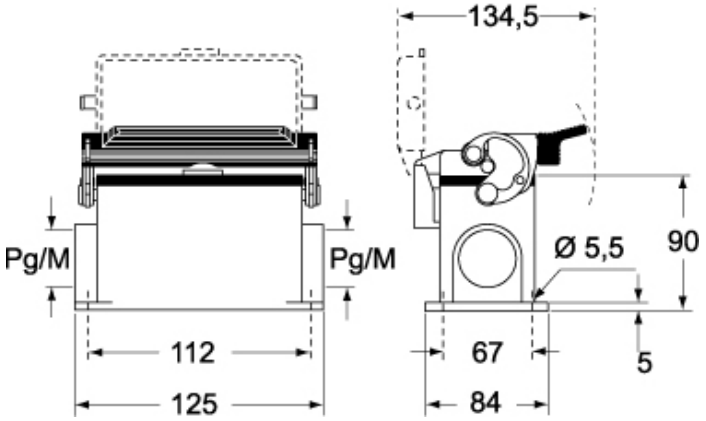

Note

Le misure indicate non sono impegnative e possono essere variate senza alcun preavviso.