Codice articolo

CHP 10 CP2

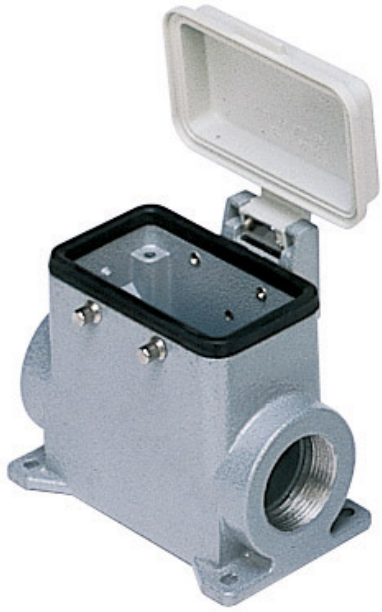

Custodia da parete, serie C-TYPE, con 4 piolini, ingresso cavo Pg16 x 2, grandezza "57.27", con sportello di plastica

Descrizione prodotto	
Tipo prodotto	Custodia da parete
Serie	C-TYPE
Tipo chiusura	Con 4 piolini
Grandezza	Grandezza "57.27"
Ingresso cavo	Con ingresso cavo Pg16 x 2
Specifica	Con sportello di plastica
Dati tecnici	
Grado di protezione IP	IP65
Ulteriori dettagli tecnici	
Peso	227,60 g
Temperature di esercizio (min, max)	-40°C...+125°C

Proprietà dei materiali	
Colore	Grigio RAL 7040
Conformità RoHs	Conforme
China RoHs - EFUP	E
Sostanze REACH SVHC	No
Approvazioni / Normative	
Certificazioni	DNV, BV
UL	ECBT2
cUL	ECBT8
Informazioni commerciali	
Codice EAN13	8015747021746
Caratteristiche imballaggio	
Lunghezza imballo	475,00 mm
Altezza imballo	170,00 mm
Profondità imballo	150,00 mm
Peso imballo	2,42 kg
Volume imballo	12,11 dm^3
Descrizione imballo	Scatola cartone
Quantità imballo	10 pz
Codice EAN13 imballo	8015747248891
Peso sottoimballo	1,21 kg
Descrizione sottoimballo	Termoretraibile
Quantità sottoimballo	5 pz
Codice EAN13 sottoimballo	8015747021753

Codice articolo

CHP 10 CP2

Disegni da catalogo

CHP CAP - MHP MAP

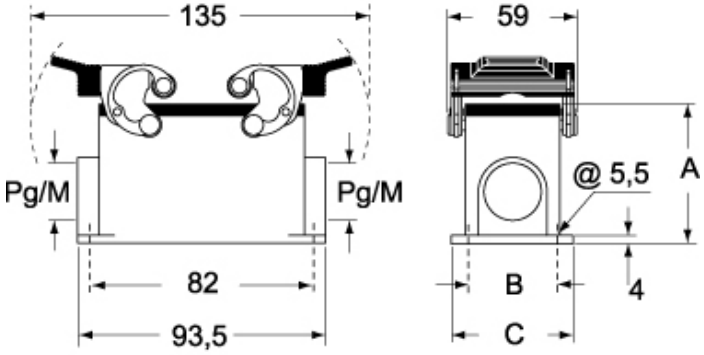

CHP CS/CP CAP CS/CP - MHP CS/CP MAP CS/CP

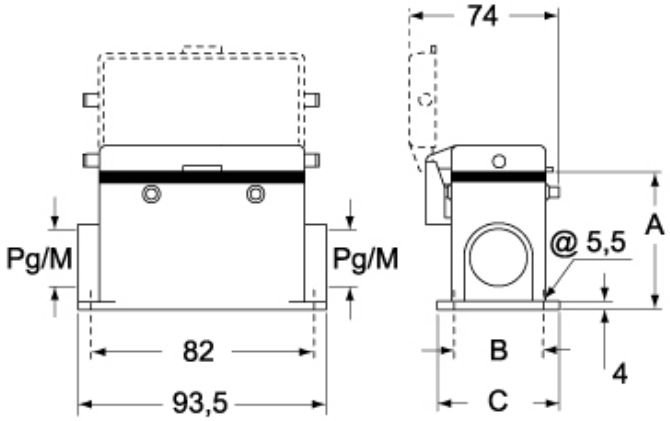

	A	B	C
CHP L / MHP L	57	40	52
CAP L / MAP L	73	45	57
CHP CS / MHP CS	57	40	52
CAP CS / MAP CS	73	45	57
CHP CP / MHP CP	57	40	52
CAP CP / MAP CP	73	45	57

Note

Le misure indicate non sono impegnative e possono essere variate senza alcun preavviso.