Codice articolo

CHIE 48 LS

Custodia da incasso, serie E-Xtreme® C-TYPE, con 1 leva, grandezza "104.62", con sportello metallico

Descrizione prodotto	
Tipo prodotto	Custodia da incasso
Serie	E-Xtreme® C-TYPE
Tipo chiusura	Con 1 leva
Grandezza	Grandezza "104.62"
Ingresso cavo	Senza ingresso cavo
Specifica	Con sportello metallico
Dati tecnici	
Grado di protezione IP	IP66 / IP69
Ulteriori dettagli tecnici	
Peso	649,50 g
Temperature di esercizio (min, max)	-40°C...+125°C

Proprietà dei materiali	
Altri materiali	Leva: Acciaio inox, Poliammide (PA) Guarnizione: FKM
Colore	Grigio RAL 7016
Conformità RoHs	Conforme
China RoHs - EFUP	E
Sostanze REACH SVHC	No
Approvazioni / Normative	
Certificazioni	DNV, BV
UL	ECBT2
cUL	ECBT8
Informazioni commerciali	
Codice EAN13	8015747252850
Classificazione ecl@ss	27440202
Classificazione ETIM	EC000437
Caratteristiche imballaggio	
Lunghezza imballo	300,00 mm
Altezza imballo	160,00 mm
Profondità imballo	180,00 mm
Peso imballo	2,77 kg
Volume imballo	8,64 dm^3
Descrizione imballo	Scatola cartone
Quantità imballo	4 pz
Codice EAN13 imballo	8015747252867
Peso sottoimballo	0,69 kg
Descrizione sottoimballo	Termoretraibile
Quantità sottoimballo	1 pz
Codice EAN13 sottoimballo	8015747252874

Codice articolo

CHIE 48 LS

Disegni da catalogo

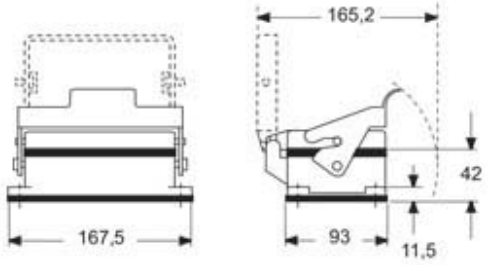

Disegni da catalogo

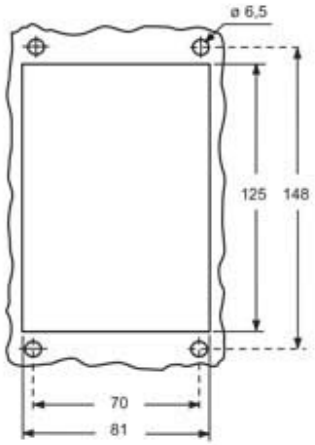

Note

Le misure indicate non sono impegnative e possono essere variate senza alcun preavviso.