Codice articolo

CGCP 24 MB

Coperchio di protezione monouso, grandezza "104.27", per custodie mobili, per protezione antipolvere

Descrizione prodotto	
Tipo prodotto	Coperchio di protezione monouso
Grandezza	Grandezza "104.27"
Specifica	Per custodie mobili Per protezione antipolvere
Ulteriori dettagli tecnici	
Peso	22,00 g

Informazioni commerciali	
Codice EAN13	8015747199957
Classificazione ecl@ss	27440208
Classificazione ETIM	EC002314
Caratteristiche imballaggio	
Lunghezza imballo	365,00 mm
Altezza imballo	195,00 mm
Profondità imballo	305,00 mm
Peso imballo	1,57 kg
Volume imballo	21,71 dm^3
Descrizione imballo	Scatola cartone
Quantità imballo	60 pz
Codice EAN13 imballo	8015747199964
Peso sottoimballo	0,52 kg
Descrizione sottoimballo	Sacchetto
Quantità sottoimballo	20 pz
Codice EAN13 sottoimballo	8015747199971

Codice articolo

CGCP 24 MB

Disegni da catalogo

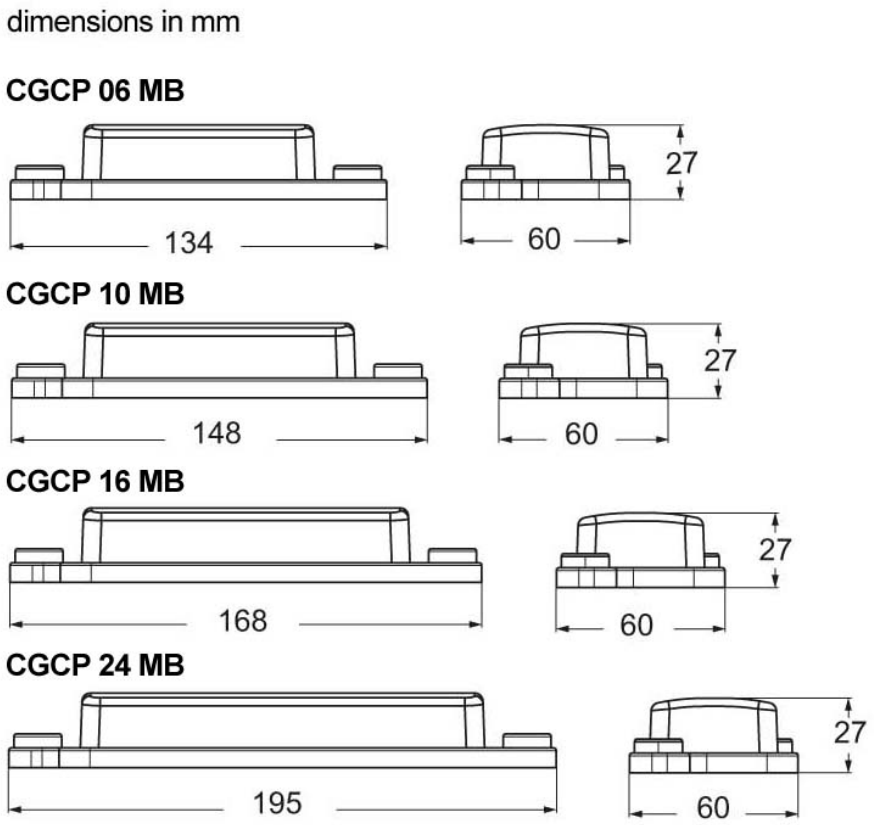

Note

Le misure indicate non sono impegnative e possono essere variate senza alcun preavviso.