Codice articolo

CAV 24 X29

Custodia mobile, serie C-TYPE, con 2 leve, ingresso cavo verticale Pg29, grandezza "104.27", alta, senza guarnizione

Descrizione prodotto	
Tipo prodotto	Custodia mobile
Serie	C-TYPE
Tipo chiusura	Con 2 leve
Grandezza	Grandezza "104.27"
Ingresso cavo	Ingresso cavo verticale Pg29
Specifica	Alta, senza guarnizione
Dati tecnici	
Grado di protezione IP	IP65 / IP66 / IP69
Ulteriori dettagli tecnici	
Peso	304,00 g
Temperature di esercizio (min, max)	-40°C...+125°C

Proprietà dei materiali	
Altri materiali	Leva: Acciaio inox, Poliammide (PA)
Colore	Grigio RAL 7040
Conformità RoHs	Conforme
China RoHs - EFUP	E
Sostanze REACH SVHC	No
Approvazioni / Normative	
Certificazioni	DNV, BV
UL	ECBT2
cUL	ECBT8
Informazioni commerciali	
Codice EAN13	8015747010078
Caratteristiche imballaggio	
Lunghezza imballo	330,00 mm
Altezza imballo	170,00 mm
Profondità imballo	230,00 mm
Peso imballo	3,35 kg
Volume imballo	12,90 dm^3
Descrizione imballo	Scatola cartone
Quantità imballo	10 pz
Codice EAN13 imballo	8015747226219
Peso sottoimballo	1,68 kg
Descrizione sottoimballo	Termoretraibile
Quantità sottoimballo	5 pz
Codice EAN13 sottoimballo	8015747010085

Codice articolo

CAV 24 X29

Disegni da catalogo

CHO X (CAO X) - MHO X (MAO X)

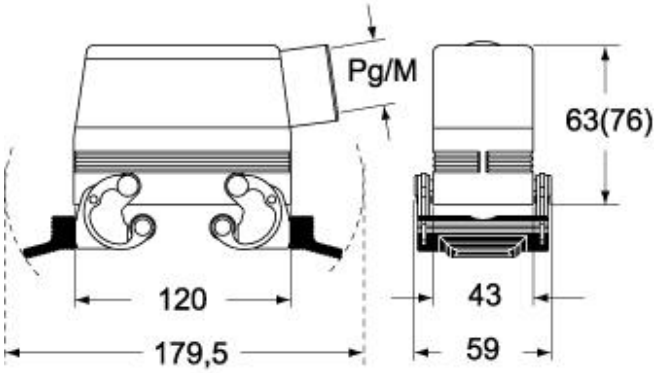

CHV X (CAV X) - MHV X (MAV X)

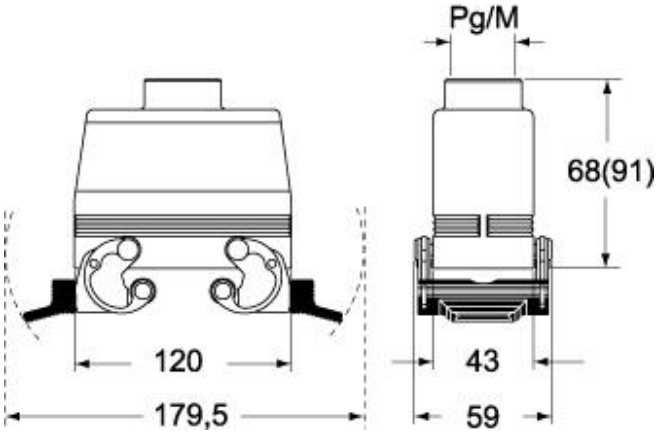

Note

Le misure indicate non sono impegnative e possono essere variate senza alcun preavviso.