Codice articolo

CAP 24 CP29

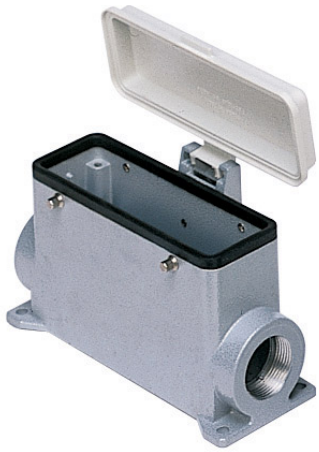

Custodia da parete, serie C-TYPE, con 4 piolini, ingresso cavo Pg29, grandezza "104.27", alta, con sportello di plastica

Descrizione prodotto	
Tipo prodotto	Custodia da parete
Serie	C-TYPE
Tipo chiusura	Con 4 piolini
Grandezza	Grandezza "104.27"
Ingresso cavo	Con ingresso cavo Pg29
Specifica	Alta, con sportello di plastica
Dati tecnici	
Grado di protezione IP	IP65
Ulteriori dettagli tecnici	
Peso	426,50 g
Temperature di esercizio (min, max)	-40°C...+125°C

Proprietà dei materiali	
Altri materiali	Guarnizione: NBR
Colore	Grigio RAL 7040
Conformità RoHs	Conforme
China RoHs - EFUP	E
Sostanze REACH SVHC	No
Approvazioni / Normative	
Certificazioni	DNV, BV
UL	ECBT2
cUL	ECBT8
Informazioni commerciali	
Codice EAN13	8015747008334
Caratteristiche imballaggio	
Lunghezza imballo	475,00 mm
Altezza imballo	220,00 mm
Profondità imballo	200,00 mm
Peso imballo	4,85 kg
Volume imballo	20,90 dm³
Descrizione imballo	Scatola cartone
Quantità imballo	10 pz
Codice EAN13 imballo	8015747236843
Peso sottoimballo	2,43 kg
Descrizione sottoimballo	Termoretraibile
Quantità sottoimballo	5 pz
Codice EAN13 sottoimballo	8015747236850

Codice articolo

CAP 24 CP29

Disegni da catalogo

CHP CAP - MHP MAP

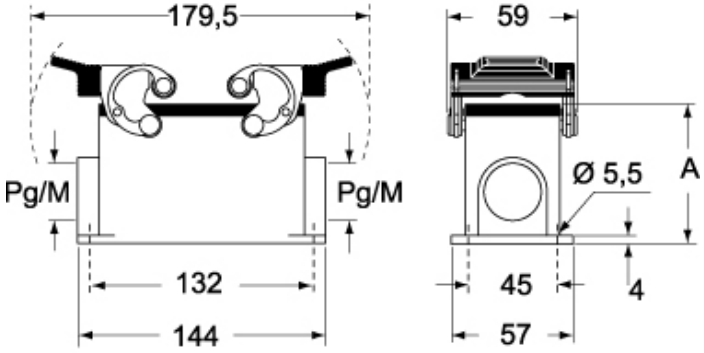

CHP CS/CP CAP CS/CP - MHP CS/CP MAP CS/CP

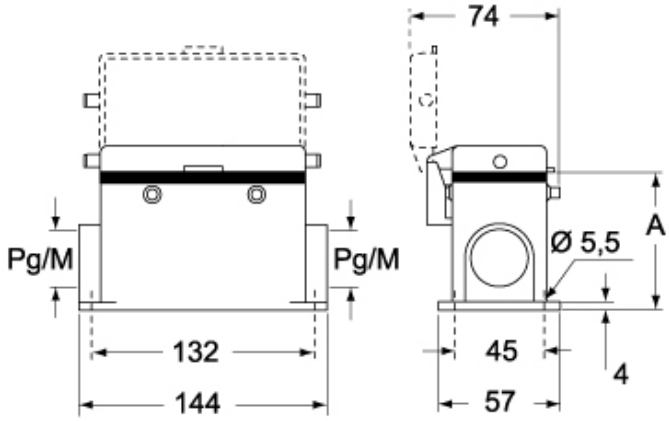

	A
CHP / MHP	63
CAP / MAP	80
CHP CS / MHP CS	63
CAP CS / MAP CS	80
CHP CP / MHP CP	63
CAP CP / MAP CP	80

Note

Le misure indicate non sono impegnative e possono essere variate senza alcun preavviso.