Codice articolo

AH M32IFL

Pressacavo completo, M32, per diametro 20-23 mm

Descrizione prodotto	
Tipo prodotto	Pressacavo completo
Ingresso cavo	M32
Specifica	Per diametro 20-23 mm Per T-TYPE HYGIENIC
Dati tecnici	
Grado di protezione IP	IP68/IP69
Ulteriori dettagli tecnici	
Peso	42,80 g
Temperature di esercizio (min, max)	-20 °C...+85 °C

Informazioni commerciali	
Codice EAN13	8015747262897
Classificazione ecl@ss	27149109
Classificazione ETIM	EC000441
Caratteristiche imballaggio	
Peso sottoimballo	0,21 kg
Descrizione sottoimballo	Termoretraibile
Quantità sottoimballo	5 pz
Codice EAN13 sottoimballo	8015747262934

Codice articolo

AH M32IFL

Disegni da catalogo

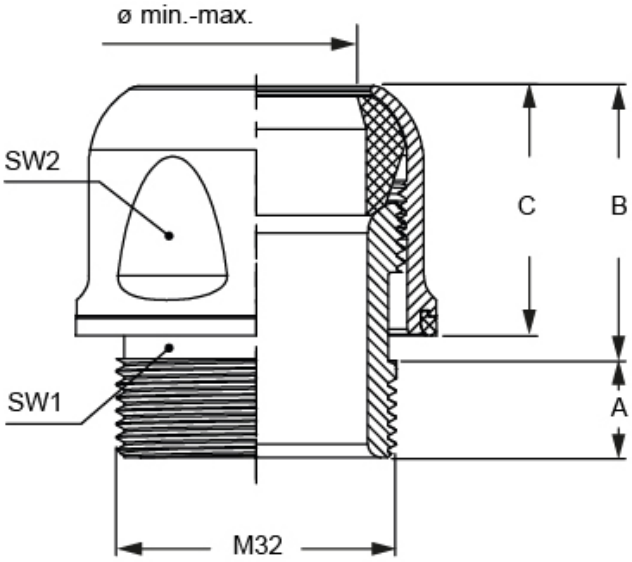

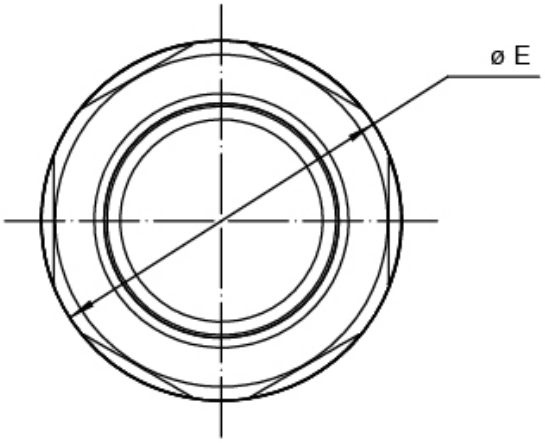

part No.	A	B	C	SW1	SW2	ø E	ø min.-max.
AH M32IF	11	32	28	30	38	40,9	18,0-21,0
AH M32IFL	11	32	28	30	38	40,9	20,0-23,0

Note

Le misure indicate non sono impegnative e possono essere variate senza alcun preavviso.