Artikelnummer

TMAO 06 L32

Tüllengehäuse, hoch, Gr.44.27, T-TYPE
Kunststoff, 2 Bolzen, 1xM32 seitlich

Produktbeschreibung	
Produkttyp	Tüllengehäuse
Baureihe	T-TYPE
Verschlusssystem	Mit 2 Bolzen
Größe	Größe "44.27"
Kabelausgang	Seitlicher Kabelausgang M32
Spezifikationen	Hoch
Technische Daten	
IP-Schutzart	IP65
Weitere technische Details	
Gewicht	89,00 g
Betriebstemperatur (min., max.)	-40°C ... +90°C

Materialeigenschaften	
Hauptmaterial	Polypropylen (PP)
Farbe	RAL 7012 basaltgrau
RoHs Konformität	Konform
China RoHs - EFUP	E
REACH SVHC Substanzen	Nein
Zulassungen / Standards	
Zertifizierungen	DNV, BV
UL	ECBT2
c UL	ECBT8
Allgemeine Bestellinformationen	
EAN-Code 13	8015747168663
Klassifizierung ecl@ss	27440202
Klassifizierung ETIM	EC000437
Angaben zur Verpackung	
Länge der Verpackung	280,00 mm
Höhe der Verpackung	170,00 mm
Tiefe der Verpackung	185,00 mm
Gewicht der Verpackung	1,78 kg
Volumen der Verpackung	8,81 dm³
Beschreibung der Verpackung	Karton
Verpackungsmenge	20 St.
EAN-Code 13 Verpackung	8015747171106
Gewicht der Unterverpackung	0,45 kg
Beschreibung der Unterverpackung	Pack
Unterverpackungsmenge	5 St.
EAN-Code 13 Unterverpackung	8015747171113

Artikelnummer

TMAO 06 L32

Zeichnungen aus dem Katalog

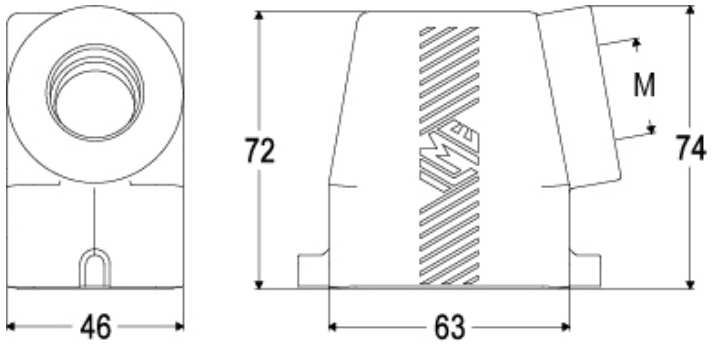

Hinweise

Die angegebenen Abmessungen in mm sind nicht verbindlich.
Technische Änderungen bleiben vorbehalten.