Artikelnummer

TAVW 06 LG32

Kupplungsgehäuse, hoch, Gr.44.27, T-TYPE W
Kunststoff, 1 Bügel, 1xM32 gerade

Produktbeschreibung	
Produkttyp	Tüllengehäuse
Baureihe	T-TYPE /W
Verschlusssystem	Mit 1 Bügel
Größe	Größe "44.27"
Kabelausgang	Gerader Kabelausgang M32
Technische Daten	
IP-Schutzart	IP66 / IP69
Weitere technische Details	
Gewicht	100,00 g
Betriebstemperatur (min., max.)	-40°C ... +90°C

Materialeigenschaften	
Hauptmaterial	Polypropylen (PP)
Weitere Materialien	Verschlussbügel: Polyamid (PA) Dichtung: FKM
Farbe	RAL 7012 basaltgrau, RAL 7001 silbergrau
RoHs Konformität	Konform
China RoHs - EFUP	E
REACH SVHC Substanzen	Nein
Zulassungen / Standards	
Zertifizierungen	DNV, BV
UL	ECBT2
c UL	ECBT8
Allgemeine Bestellinformationen	
EAN-Code 13	8015747212175
Klassifizierung ecl@ss	27440202
Klassifizierung ETIM	EC000437
Angaben zur Verpackung	
Länge der Verpackung	305,00 mm
Höhe der Verpackung	180,00 mm
Tiefe der Verpackung	275,00 mm
Gewicht der Verpackung	2,11 kg
Volumen der Verpackung	15,10 dm³
Beschreibung der Verpackung	Karton
Verpackungsmenge	20 St.
EAN-Code 13 Verpackung	8015747260992
Gewicht der Unterverpackung	0,53 kg
Beschreibung der Unterverpackung	Pack
Unterverpackungsmenge	5 St.
EAN-Code 13 Unterverpackung	8015747212335

Artikelnummer

TAVW 06 LG32

Zeichnungen aus dem Katalog

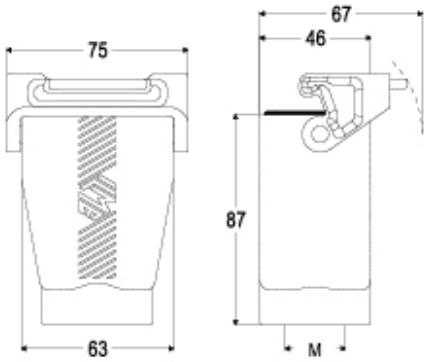

Hinweise

Die angegebenen Abmessungen in mm sind nicht verbindlich.
Technische Änderungen bleiben vorbehalten.