Artikelnummer

TAVH 24 G32

Kupplungsgehäuse, hoch, Gr.104.27, T-TYPE H
Kunststoff, 2 Bügel, 1xM32 gerade

Produktbeschreibung	
Produkttyp	Tüllengehäuse
Baureihe	T-TYPE /H
Verschlusssystem	Mit 2 Bügeln
Größe	Größe "104.27"
Kabelausgang	Gerader Kabelausgang M32
Technische Daten	
IP-Schutzart	IP66 / IP69
Weitere technische Details	
Gewicht	179,00 g
Betriebstemperatur (min., max.)	-40°C ... +70°C

Materialeigenschaften	
Hauptmaterial	Polypropylen (PP)
Weitere Materialien	Verschlussbügel: Polypropylen (PP), metalldetektierbar Dichtung: HNBR
Farbe	RAL 7012 basaltgau, RAL 5005 signalblau
RoHs Konformität	Konform
China RoHs - EFUP	E
REACH SVHC Substanzen	Nein
Zulassungen / Standards	
Zertifizierungen	DNV, BV
UL	ECBT2
c UL	ECBT8
Allgemeine Bestellinformationen	
EAN-Code 13	8015747149877
Klassifizierung ecl@ss	27440202
Klassifizierung ETIM	EC000437
Angaben zur Verpackung	
Länge der Verpackung	290,00 mm
Höhe der Verpackung	250,00 mm
Tiefe der Verpackung	360,00 mm
Gewicht der Verpackung	3,66 kg
Volumen der Verpackung	26,10 dm³
Beschreibung der Verpackung	Karton
Verpackungsmenge	20 St.
EAN-Code 13 Verpackung	8015747260886
Gewicht der Unterverpackung	0,92 kg
Beschreibung der Unterverpackung	Pack
Unterverpackungsmenge	5 St.
EAN-Code 13 Unterverpackung	8015747153034

Artikelnummer

TAVH 24 G32

Zeichnungen aus dem Katalog

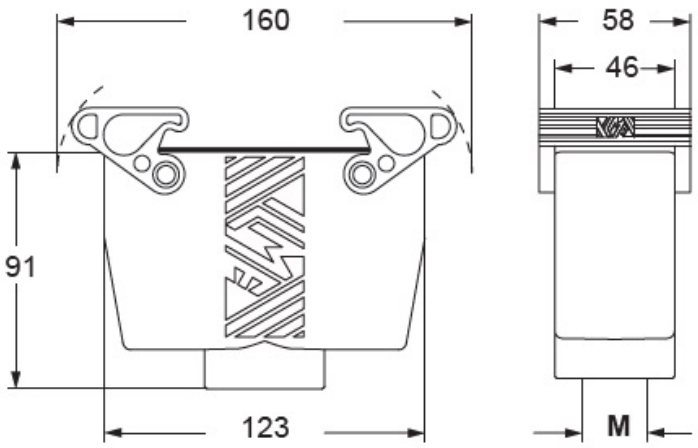

Hinweise

Die angegebenen Abmessungen in mm sind nicht verbindlich.
Technische Änderungen bleiben vorbehalten.