Artikelnummer

TAPC 24.32

Sockelgehäuse, hoch, Gr.104.27, T-TYPE C
Kunststoff, 2 Bügel, 1xM32 seitlich

Produktbeschreibung	
Produkttyp	Sockelgehäuse
Baureihe	T-TYPE/C
Verschlusssystem	Mit 2 Bügeln
Größe	Größe "104.27"
Kabelausgang	Mit Kabelausgang M32
Technische Daten	
IP-Schutzart	IP66 / IP69
Weitere technische Details	
Gewicht	192,00 g
Betriebstemperatur (min., max.)	-50°C ... +70°C

Materialeigenschaften	
Hauptmaterial	Polypropylen (PP)
Weitere Materialien	Verschlussbügel: Polypropylen (PP) Dichtung: Silikon
Farbe	RAL 7012 basaltgau, RAL 5005 signalblau
RoHs Konformität	Konform
China RoHs - EFUP	E
REACH SVHC Substanzen	Nein
Zulassungen / Standards	
Zertifizierungen	DNV, BV
UL	ECBT2
c UL	ECBT8
Allgemeine Bestellinformationen	
EAN-Code 13	8015747211987
Klassifizierung ecl@ss	27440202
Klassifizierung ETIM	EC000437
Angaben zur Verpackung	
Länge der Verpackung	330,00 mm
Höhe der Verpackung	220,00 mm
Tiefe der Verpackung	310,00 mm
Gewicht der Verpackung	4,23 kg
Volumen der Verpackung	22,51 dm³
Beschreibung der Verpackung	Karton
Verpackungsmenge	20 St.
EAN-Code 13 Verpackung	8015747212120
Gewicht der Unterverpackung	1,06 kg
Beschreibung der Unterverpackung	Pack
Unterverpackungsmenge	5 St.
EAN-Code 13 Unterverpackung	8015747212137

Artikelnummer

TAPC 24.32

Zeichnungen aus dem Katalog

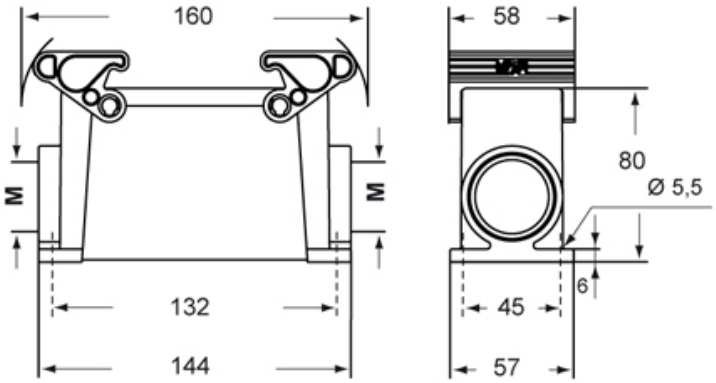

Hinweise

Die angegebenen Abmessungen in mm sind nicht verbindlich.
Technische Änderungen bleiben vorbehalten.